VIVOTEK AM-21E Wandhalterung mit Kabelmanagement

Artikelnummer	21.19.1902
Hersteller	VIVOTEK
Hersteller-Art.-Nr.	AM-21E
EAN (Einzelstück)	4712123677507

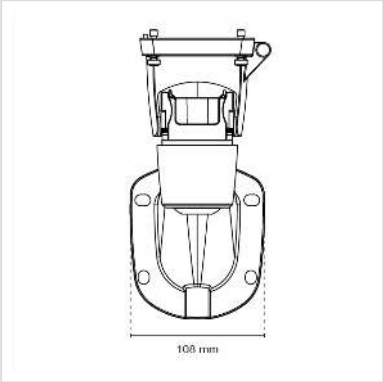

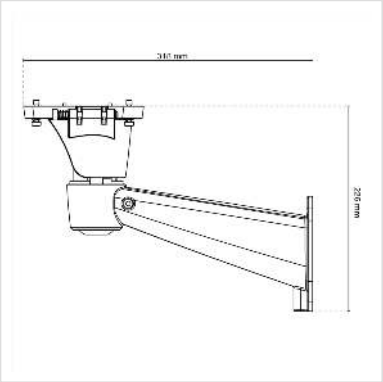

VIVOTEK Originalzubehör!

• Abmessung: 318 x 226 x 108 mm
• Inkl. Schnellverschluss und Sicherungsseil

Kompatible Zubehörteile
• Gehäuse: AE-238, AE-239, AE-243, AE-244, AE-23A, AE-23B, AE-23C, AE-23D, AE-24E, AE-23F
• Power-Box: AA-352
• Masthalterung: AM-314, AM315
• Eckhalterung: AM-414

Technische Daten	
Hersteller	VIVOTEK
Produktgruppe	Sicherheitskameras
Produkttyp	Outdoor Kameragehäuse
Lieferumfang	Montagematerial
Schutzklasse	IP66 / IK10
Für den Aussenbereich geeignet	ja
Gewicht	1045.05 g

Verpackungshöhe	120 mm
Verpackungsbreite	150 mm
Verpackungstiefe	340 mm
Paketgewicht	1.245 kg