VALUE TV-Wandhalterung, flexibel, elegant, 37-80 Zoll, bis 45 kg

Artikelnummer	17.99.1211
Hersteller	VALUE
Hersteller-Art.-Nr.	17.99.1211
EAN (Einzelstück)	7630049625075

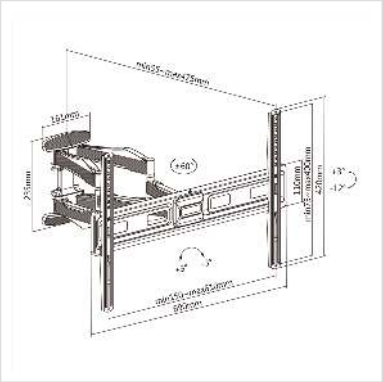

Flexibel einstellbare, elegante Wandbefestigung für TV-Monitore mit Diagonalen von 37" bis 80"

- Für Bildschirme mit Diagonalen: 94 cm bis 203,2 cm (37" bis 80")
- Belastbarkeit bis 45 kg
- Wandabstand je nach Einstellung: 55 mm bis 475 mm
- Monitor kann bis zu 60° nach rechts oder links gedreht werden
- Einstellbarer Neigungswinkel bis zu 12° nach unten
- Erlaubt, den Monitor um bis zu 3° aus der Waagrechten zu drehen
- Bildschirme mit unterschiedlichen Befestigungspunkten können montiert werden

Technische Daten:
- Material: Stahl
- Produktgewicht: 5 kg
- Empfohlene Bildschirmgröße: Diagonale 37" (94 cm) bis 80" (203,2 cm)
- Maximales Bildschirmgewicht: 45 kg

Technische Daten	
Hersteller	VALUE
Produktgruppe	LCD-Monitorarme
Produkttyp	TV-Wandhalterung
Farbe	schwarz

Maximale Tragkraft	45 kg
Befestigung	Wandhalterung
Verstellmöglichkeit	Einstellbarer Federspanner
Neigbar	ja
Drehbar	ja
Anzahl Monitore	1
Max. Bildschirmdiagonale (cm)	203.2 cm
Max. Bildschirmdiagonale (Zoll)	80 Zoll
Min. Bildschirmdiagonale (cm)	94 cm
Min. Bildschirmdiagonale (Zoll)	37 Zoll
VESA 200 x 200 mm	ja
VESA 300 x 200 mm	ja
VESA 300 x 300 mm	ja
VESA 400 x 200 mm	ja
VESA 400 x 300 mm	ja
VESA 400 x 400 mm	ja
Materialgruppe	Metall
Gewicht	4227.4 g
Verpackungshöhe	70 mm
Verpackungsbreite	270 mm
Verpackungstiefe	720 mm
Paketgewicht	4 kg