VALUE Höhenverstellbares Dreibein-Stativ, schwarz

Artikelnummer	17.99.1168
Hersteller	VALUE
Hersteller-Art.-Nr.	17.99.1168

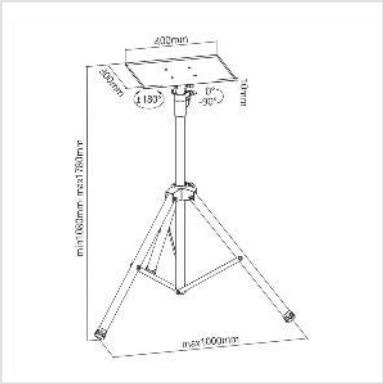

Dieses höhenverstellbare Dreibein-Stativ ist eine praktische Lösung, die für zahlreiche Anwendungen geeignet ist. An der Oberseite ist eine um 90° schwenkbare VESA-Platte befestigt, die fast jeden Laptop oder jede andere Ausrüstung für die Arbeit oder für Präsentationen aufnimmt.

• Rutschfeste Gummipuffer: Schützen Sie die Arbeitsfläche vor Kratzern oder Scheuerstellen.
• Easy-Grip-Knöpfe: für schnelles Kippen und Verriegeln
• Verriegelbarer Drehknopf: sorgt für eine sichere Position bei jeder Höheneinstellung
• Sicherheitsleistenstopper: Verhindert das Verrutschen Ihrer Geräte
• Höhenverstellung: erfüllt die unterschiedlichen Präferenzen des Benutzers
• Stufenlos höhenverstellbar (min. 1080 mm - max. 1780 mm) und somit je nach Bedarf und Anforderung anpassbar
• Mit einer Arbeitsfläche von 400 x 300 mm bietet diese Workstation genügend Platz für Notebook/Laptop oder Beamer (wenn ein Monitorarm verwendet wird)
• VESA kompatibel (75 x 75 mm / 100 x 100 mm) bei Verwendung eines Monitors (max. 81 cm Diagonale)
• Maximale Tragkraft: bis zu 15 kg
• Gerundete Ecken und Kanten

Technische Daten	
Hersteller	VALUE
Produktgruppe	Büromöbel
Produkttyp	PC-Arbeitsplatz
Farbe	schwarz

Maximale Tragkraft	15 kg
Verstellmöglichkeit	Einstellbarer Federspanner
Neigbar	ja
Höhenverstellbar	ja
Drehbar	ja
Anzahl Monitore	1
Max. Bildschirmdiagonale (cm)	81 cm
Min. Bildschirmdiagonale (cm)	33 cm
VESA 75 x 75 mm	ja
VESA 100 x 100 mm	ja
Materialgruppe	Metall
Gewicht	4563.7 g
Verpackungshöhe	170 mm
Verpackungsbreite	350 mm
Verpackungstiefe	1050 mm
Paketgewicht	6.25 kg