Gleitschienen 1 Paar, Schraubmontage, 402mm

Artikelnummer	26.51.0160
Hersteller	apraNET
Hersteller-Art.-Nr.	312-544

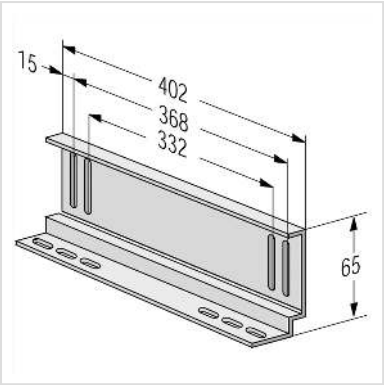

apraNET Gleitschienenmontagesatz 48.3 cm (19")

- Gleitschienen, Schraubmontage an den 19"-Rasterholmen
- Dienen zur Auflage von schweren 19"-Einschüben
- Zur Montage sind zwei 19"-Ebenen erforderlich
- Gewichtsbeschränkung: 50 kg

Technische Daten	
Hersteller	apraNET
Produktgruppe	19"-/10"-Fachböden
Produkttyp	Gleitschiene
Farbe	verzinkt
Lieferumfang	2 St.
Verpackungshöhe	50 mm
Verpackungsbreite	100 mm
Verpackungstiefe	460 mm
Paketgewicht	1.668 kg