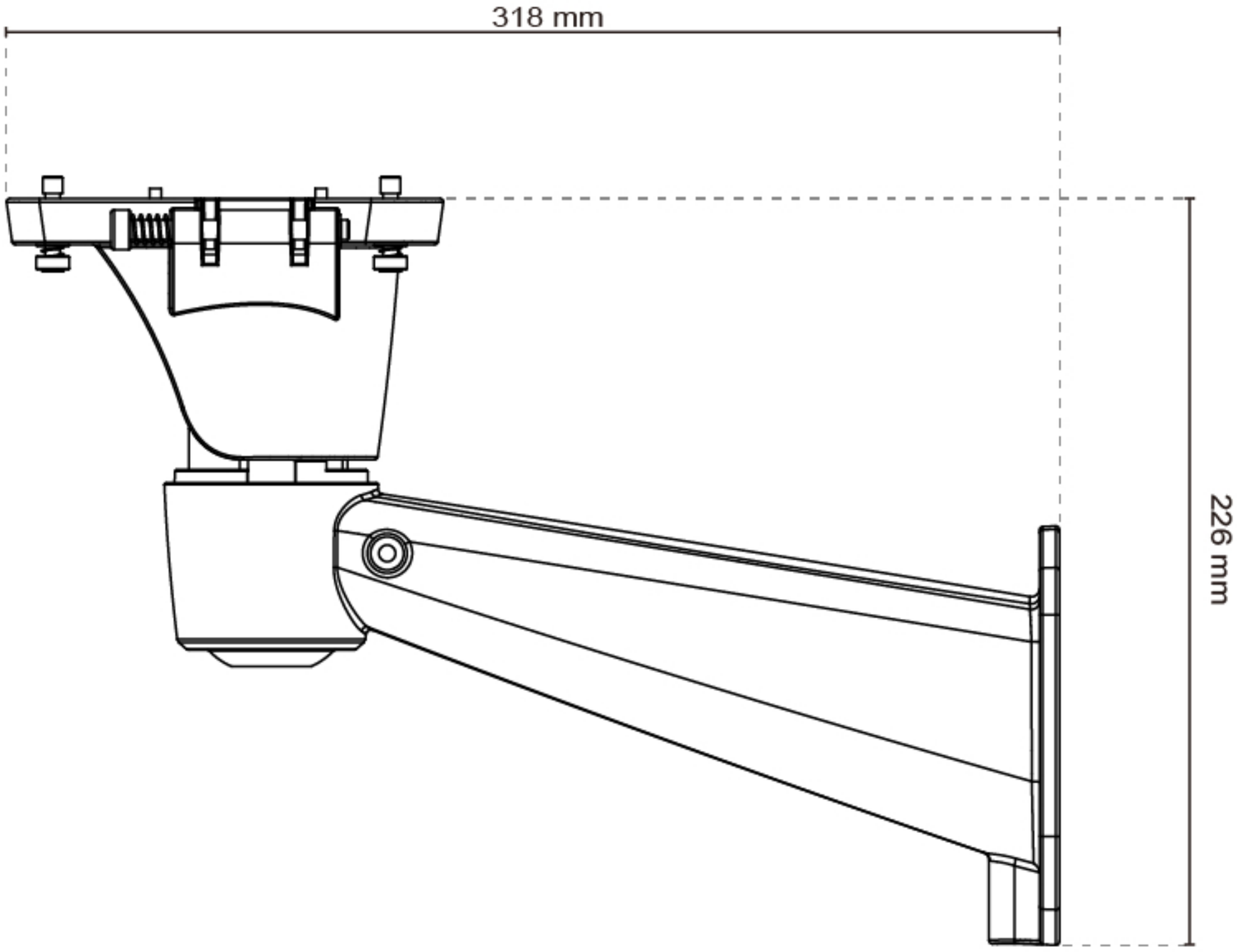
318 mm
226 mm

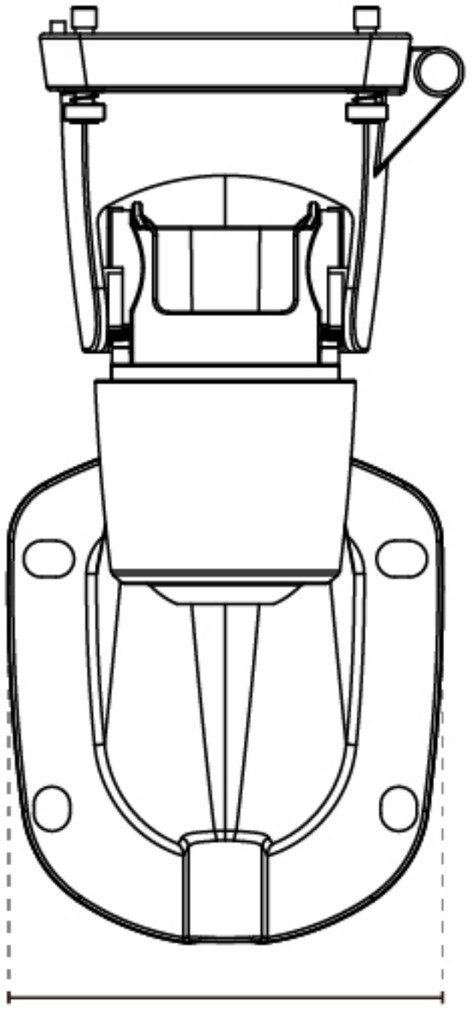
108 mm