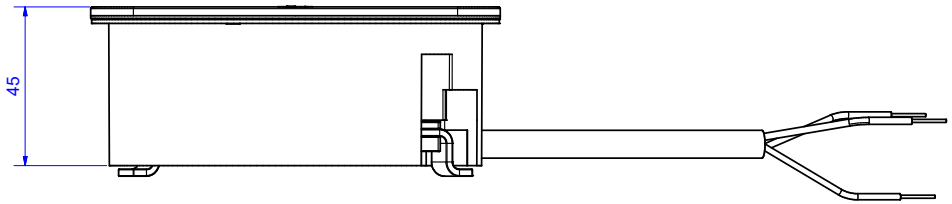

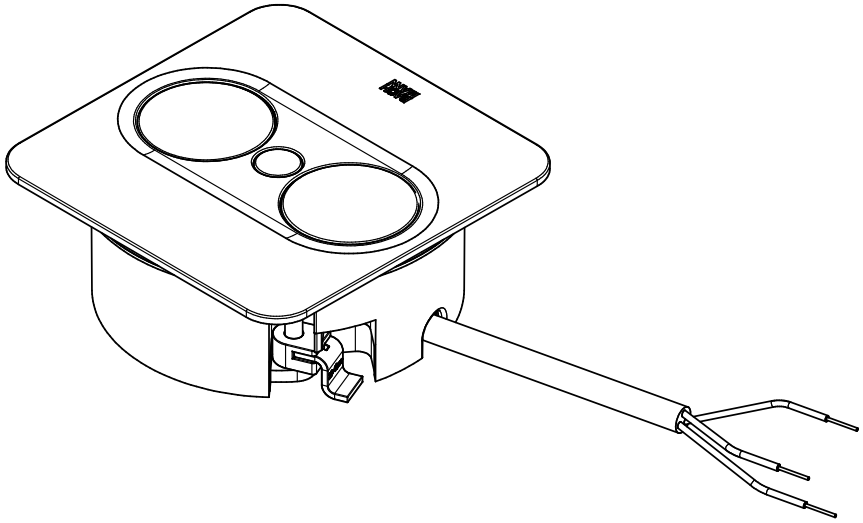

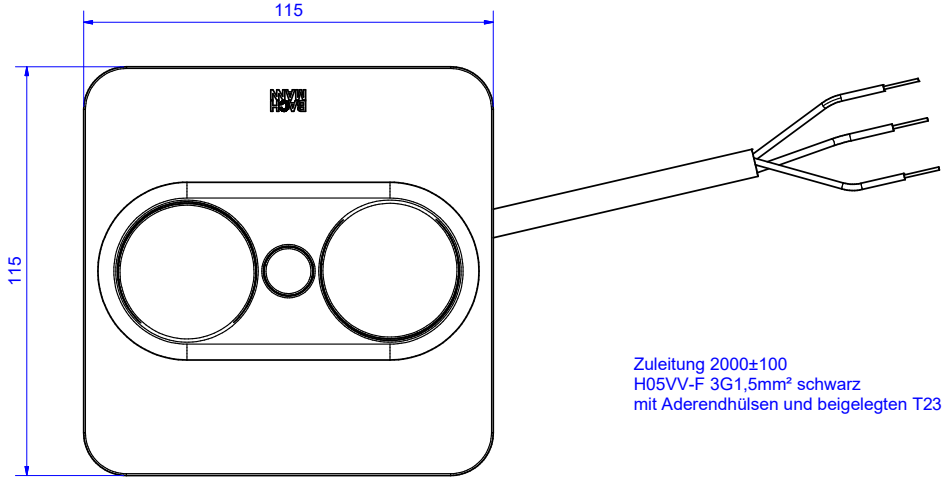

Zuleitung 2000±100
H05VV-F 3G1,5mm² schwarz
mit Aderendhülsen und beigelegten T23 Montagestecker

Zeichnung gilt auch für folgende Artikel: /
Drawing also applies for following article:

BM0021033 Edelstahloptik
BM0021039 Farbe RAL9005 30GE
BM0021045 Farbe RAL9010 30GE

				Werkstoff / Material:	Gewicht / Weight: -	Oberfläche / Surface:	
					Bezeichnung / Title: BG_Twist2_rund_2xT23		
				Datum / Name			
				Gezeichnet / Drawn: 15.04.2025 dorit.hossfeld			
				Kontrolliert / Examined			
				Freigabe / Approval	Zeichg.Nr / Draw.-No: B02013300BA04		
				Ersetzt für / Replaces			
				BACH MANN	Art.Nr.: BM0021033	Maßstab / Scale: 1 : 1	Format / Draw.-Size: A2	Blatt / Sheet: 1
Status / State	Änderungen / Changes	Datum / Date	Name / Name				

Weitergabe sowie Vervielfältigung dieses Dokuments, Verwertung und Mitteilung seines Inhalts verboten, soweit nicht ausdrücklich gestattet. Zuwiderhandlungen verpflichten zu Schadenersatz. Alle Rechte für den Fall der Patent-, Gebrauchsmuster- oder Geschmacksmustereintragung vorbehalten.

The reproduction, distribution and utilization of this document as well as the communication of its contents to others without express authorization is prohibited. Offenders will be held liable for the payment of damages. All rights reserved in the event of the grant of a patent, utility model or design.

本文未经许可不得转让及翻印。不允许引用或转载其内容，违者必纠，并须赔偿损失。保留专利及试样注册的所有权。