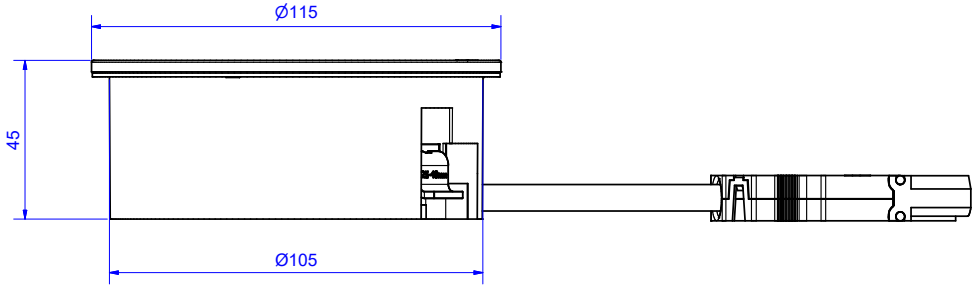

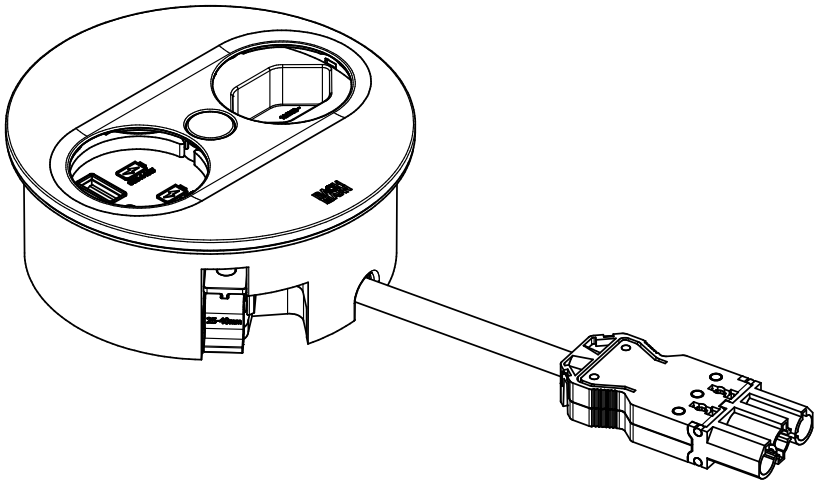

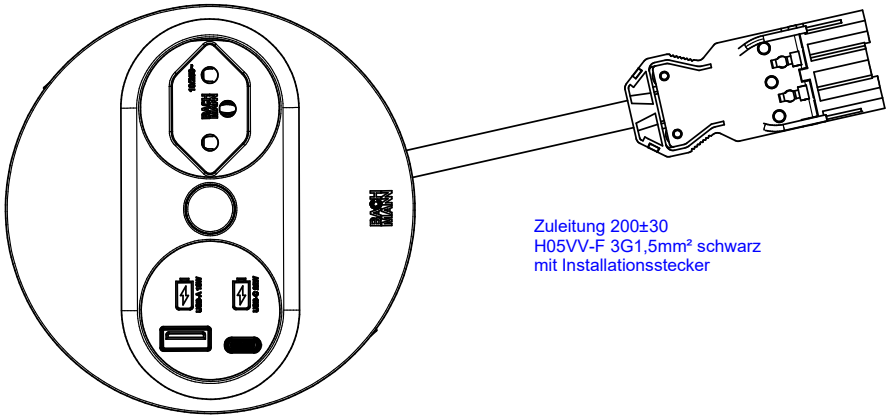

Zuleitung 200±30
H05VV-F 3G1,5mm² schwarz
mit Installationsstecker

Zeichnung gilt auch für folgende Artikel: /
Drawing also applies for following article:

BM0021034 Edelstahloptik
BM0021040 Farbe RAL9005 30GE
BM0021046 Farbe RAL9010 30GE

				Werkstoff / Material:		Gewicht / Weight: -	Oberfläche / Surface:	
						Bezeichnung / Title: BG_Twist2_rund_2xT23		
					Datum	Name		
				Gezeichnet / Drawn	15.04.2025	dorit.hossfeld		
				Kontrolliert / Examined				
				Freigabe / Approval				
				Normen / Standards				
				Meter -				
						Zeichg.Nr / Draw.-No: B02013400BA04		
				BACH MANN		Art.Nr.: BM0021034	Maßstab / Scale: 1 : 1	Format / Draw.-Size: A2	Blatt / Sheet: 1
Status / State	Änderungen / Changes	Datum / Date	Name / Name					

Weitergabe sowie Vervielfältigung dieses Dokuments, Verwertung und Mitteilung seines Inhalts verboten, soweit nicht ausdrücklich gestattet. Zuwiderhandlungen verpflichten zu Schadenersatz. Alle Rechte für den Fall der Patent-, Gebrauchsmuster- oder Geschmacksmustereintragung vorbehalten.

The reproduction, distribution and utilization of this document as well as the communication of its contents to others without express authorization is prohibited. Offenders will be held liable for the payment of damages. All rights reserved in the event of the grant of a patent, utility model or design.

本文未经许可不得转让及翻印，不允许引用或转载其内容，违者必纠，并须赔偿损失。保留专利及试样注册的所有权。