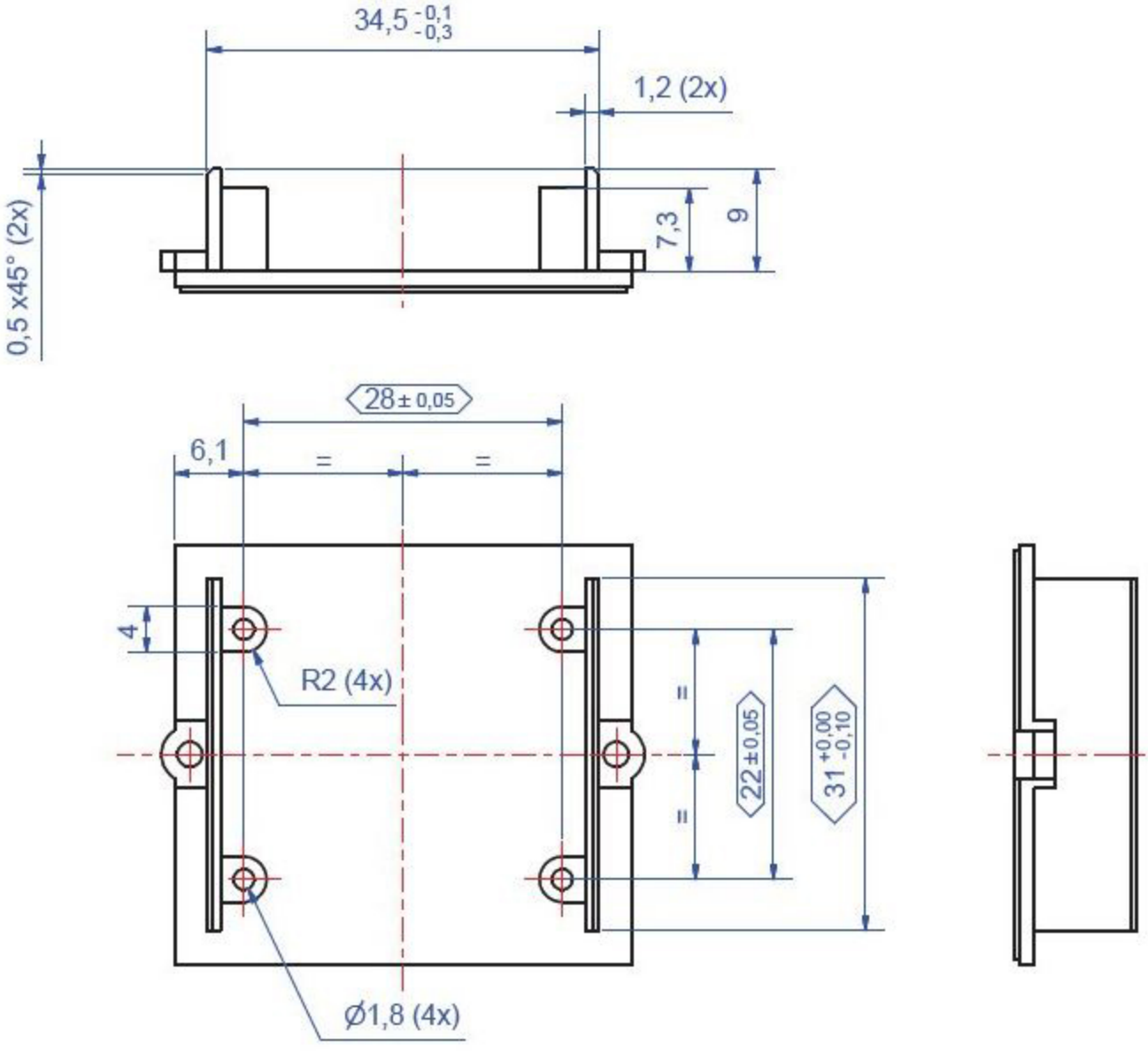
34,5 -0,1 -0,3
1,2 (2x)
0,5 x45° (2x)
7,3
9
28 ± 0,05
6,1
=
=
4
R2 (4x)
=
=
22 ± 0,05
31 +0,00 -0,10
Ø1,8 (4x)