ATEN
Simply Better Connections

VE1843

True 4K HDMI / USB HDBaseT 3.0 Transceiver Quick Start Guide

© Copyright 2023 ATEN® International Co. Ltd.
ATEN and the ATEN logo are registered trademarks of ATEN International Co., Ltd.
All rights reserved. All other trademarks are the property of their respective owners.

Part No. PAPE-1223-U80G Released: 01/2023

A Hardware Overview

Front View

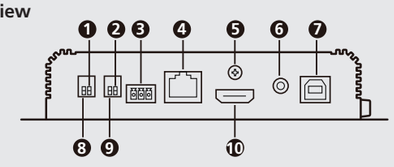

Rear View

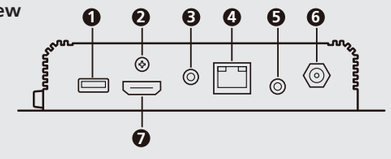

Top View

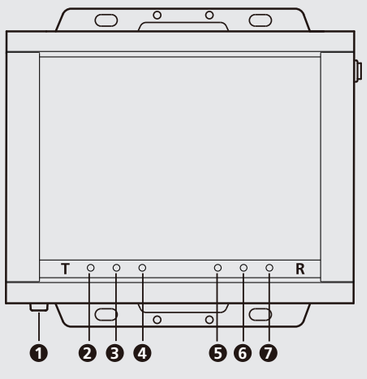

B Installation

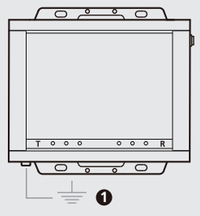

Note: The illustrated installation is based on two VE1843 units.

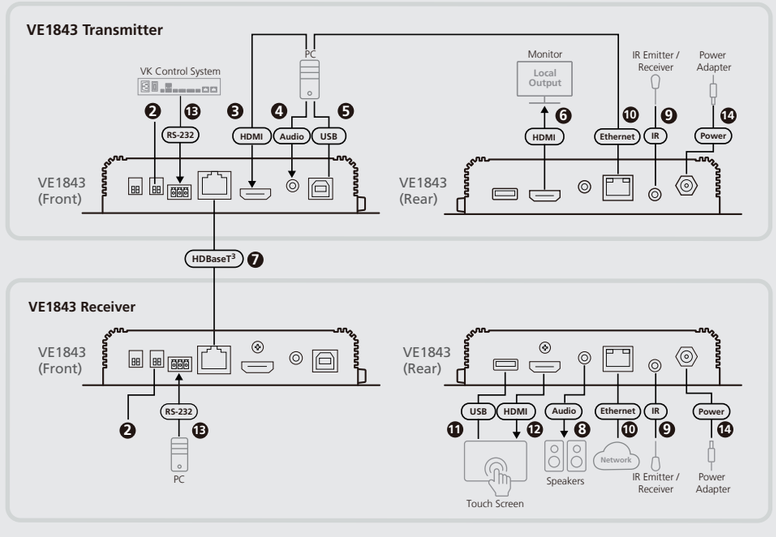

Package Contents

1 VE1843 True 4K HDMI / USB HDBaseT 3.0 Transceiver
1 RS-232 terminal block
1 foot pad set (4 pcs)
1 USB Type-B to USB Type-A cable
1 power adapter
1 IR emitter
1 IR receiver
1 user instructions

Support and Documentation Notice
All information, documentation, firmware, software utilities, and specifications contained in this package are subject to change without prior notification by the manufacturer.
To reduce the environmental impact of our products, ATEN documentation and software can be found online at **http://www.aten.com/download/**

Technical Support
www.aten.com/support

Scan for more information

ATEN Website | User Manual

The terms HDMI, HDMI High-Definition Multimedia Interface, and the HDMI Logo are trademarks or registered trademarks of HDMI Licensing Administrator, Inc.

A Hardware Overview

Front View

1 HDBaseT long reach mode switch (reserved)
2 HDMI audio switch
3 RS-232 port
4 HDBaseT port
5 cable lock screw for ATEN LockPro™
6 audio in
7 USB Type-B port
8 firmware upgrade switch
9 Tx / Rx switch
10 HDMI in

Rear View

1 USB Type-A port
2 cable lock screw for ATEN LockPro™
3 audio out
4 Ethernet port
5 IR port
6 power jack
7 HDMI out

Top View

1 grounding terminal

Transmitter LEDs
2 power LED
3 link LED
4 HDMI in LED

Receiver LEDs
5 HDMI out LED
6 link LED
7 power LED

B Installation

1 Ground the VE1843 by connecting one end of a grounding wire to the grounding terminal and the other end to a suitable grounded object.
Note: Do not omit this step. Proper grounding helps to prevent damage to the unit from power surges or static electricity.
2 **Important:** Before connecting the VE1843, please set the Tx / Rx switch to define the unit. The VE1843 will be a transmitter if the Tx / Rx switch is set to Tx, or the VE1843 will be a receiver if the Tx / Rx switch is set to Rx.
3 Connect an HDMI-enabled PC to the transmitter using an HDMI cable. You can connect other HDMI-enabled source device here (e.g., Blu-ray player).
4 (Optional) Connect an audio source device to the transmitter. To embed this audio input to the HDMI output, put the HDMI audio switch (on Tx) to **ON**.
5 Connect the USB Type-B port of the transmitter to a USB host (e.g., PC).
6 Connect an HDMI-enabled display device to the transmitter using an HDMI cable.
7 Connect the HDBaseT ports of the transmitter and receiver with a Cat 6a Ethernet cable (or above).
8 (Optional) Connect your speakers or audio amplifier to the receiver. To de-embed this HDMI audio from the HDMI output, put the HDMI audio switch (on Rx) to **ON**.
9 (Optional) To remotely control a device connected to the receiver, for example, a TV, connect the IR emitter to the IR port of the receiver, and the IR receiver to the IR port of the transmitter, and vice versa.
Note: The unit supports bi-directional IR transmission.
10 (Optional) To provide network connectivity for your PC, connect the receiver to a network switch, and then connect the Ethernet port of the transmitter to your PC.
Note: The unit supports bi-directional bypass transmission.
11 (Optional) Connect the USB Type-A port to a USB-enabled touch screen.
12 Connect an HDMI-enabled touch screen to the receiver using an HDMI cable.
13 (Optional) To remotely control a PC through serial controller, connect the RS-232 port of the transmitter to a serial controller, and then connect the RS-232 port of the receiver to a PC, and vice versa.
Note: The unit supports bi-directional bypass transmission.
14 Connect the power cord and the power adapter, and then plug the power adapter cables into the power jack on the units.
15 Power on all connected devices.

C Operation

RS-232 Channel Transmission
You can connect an RS-232 serial device to the RS-232 port of the units for RS-232 bypass channel such as a touch screen or a bar code scanner. Please refer to the VE1843 user manual for more information.

HDMI Audio Switch
Transmitter

Tx / Rx Switch	HDMI Audio Switch	Mode	Function
Tx	On	Embed Mode	The transmitter embeds the stereo audio input with HDMI video input to the receiver.
	Off	Bypass Mode	The transmitter transmits both the stereo audio and HDMI audio inputs to the receiver.

Receiver

Tx / Rx Switch	HDMI Audio Switch	Mode	Function
Rx	On	De-embedded Mode	The receiver de-embeds the HDMI audio output into the stereo audio output.
	Off	Bypass Mode	The receiver receives both the HDMI audio and stereo audio inputs from the transmitter.

A Survol du matériel

Vueavant

1 Commutateur de mode longue portée HDBaseT (réservé)
2 Commutateur audio HDMI
3 Port RS-232
4 Port HDBaseT
5 Vis de verrouillage du câble pour ATEN LockPro™
6 Entrée audio
7 Port USB Type B
8 Commutateur de mise à niveau du micro-logiciel
9 Commutateur Tx / Rx
10 Entrée HDMI

Vue de derrière

1 Port USB type-A
2 Vis de verrouillage du câble pour ATEN LockPro™
3 Sortie audio
4 Port Ethernet
5 Port IR
6 Prise de courant
7 Sortie HDMI

Vuedu haut

1 Terminal de terre

LEDsd'émetteur-récepteur
2 LED d'alimentation
3 LED de liaison
4 LED d'entrée HDMI

LEDs du Récepteur
5 LED de sortie HDMI
6 LED de liaison
7 LED d'alimentation

B Installation

1 Mettez à terre le VE1843 en connectant une extrémité d'un câble de terre au terminal de terre et l'autre extrémité à un objet convenablement relié à terre.
Remarque : N'ignorez pas cette étape. Une mise à terre correcte évite tout dommage à l'unité depuis des surtensions ou de l'électricité statique.
2 **Important:** Avant de connecter le VE1843, veuillezparamétrer le Commutateur Tx/Rx pour définir l'unité. Le VE1843 deviendra un émetteur-récepteur si le Commutateur Tx/Rx est paramétré sur Tx ou le VE1843 deviendra un récepteur si le Commutateur Tx/Rx est paramétré sur Rx.
3 Connectez un PC compatible HDMI à l'émetteur-récepteur à l'aide d'un câble HDMI. Vous pouvez connecter un autre appareil source compatible HDMI ici (par exemple, lecteur Blu-ray).
4 (Facultatif) Branchez un appareil source audio à l'émetteur-récepteur. Pour intégrer cette entrée audio à la sortie HDMI, mettez le commutateur audio HDMI (sur Tx) sur **ON**.
5 Connectez le port USB de type B de l'émetteur-récepteur à un hôte USB (par exemple, un PC).
6 Connectez un appareil d'affichage compatible HDMI à l'émetteur-récepteur à l'aide d'un câble HDMI.
7 Connectez les ports HDBaseT de l'émetteur et du récepteur à l'aide d'un câble Ethernet Cat 6a (ou supérieur).
8 (Facultatif) Connectez vos haut-parleurs ou amplificateurs audio au récepteur. Pour désengager cet audio HDMI de la sortie HDMI, mettez le commutateur audio HDMI (sur Rx) sur **ON**.
9 (Facultatif) Pour contrôler à distance un appareil connecté au récepteur, par exemple un téléviseur, connectez l'émetteur IR au port IR du récepteur et le récepteur IR au port IR de l'émetteur, et vice versa.
Remarque : L'unité prend en charge la transmission IR bidirectionnelle.
10 (Facultatif) Pour fournir de la connectivité réseau à votre PC, connectez le récepteur à un commutateur de réseau et connectez le port Ethernet de l'émetteur-récepteur à votre PC.
Remarque : L'unité prend en charge la transmission passerelle bidirectionnelle.
11 (Facultatif) Connectez le port USB type A à un écran tactile compatible USB.
12 Connectez un écran tactile compatible HDMI au récepteur à l'aide d'un câble HDMI.
13 (Facultatif) Pour contrôler à distance un PC via un contrôleur sériel, connectez le port RS-232 de l'émetteur à un contrôleur sériel, puis connectez le port RS-232 du récepteur à un PC et vice versa.
Remarque : L'unité prend en charge la transmission passerelle bidirectionnelle.
14 Branchez le cordon d'alimentation et l'adaptateur électrique, puis branchez les câbles de l'adaptateur électrique sur la prise de courant des unités.
15 Allumez tous les appareils connectés.

C Opération

Transmission du canal RS-232
Vous pouvez connecter un périphérique sériel RS-232 au port RS-232 des unités comme canal passerelle RS-232 tel qu'écran tactile ou un lecteur de codes-barres. Consultez le manuel d'utilisation du VE1843 pour plus d'informations.

Commutateur audio HDMI
Émetteur

Commutateur Tx / Rx	Commutateur audio HDMI	Mode	Fonction
Tx	ACTIVÉ	Mode Intégré	L'émetteur-récepteur intègre l'entrée audio stéréo avec l'entrée vidéo HDMI au récepteur.
	Éteint	Mode passerelle	L'émetteur-récepteur transmet les entrées audio stéréo et HDMI au récepteur.

Récepteur

Commutateur Tx / Rx	Commutateur audio HDMI	Mode	Fonction
Rx	ACTIVÉ	Mode Désengagé	Le récepteur désengage la sortie audio HDMI dans la sortie audio stéréo.
	Éteint	Mode passerelle	Le récepteur reçoit les entrées audio HDMI et stéréo depuis l'émetteur-récepteur.

A Hardware Übersicht

Vorderseite

1 HDBaseT Lange Reichweite Modus Schalter (reserviert)
2 HDMI Audio Schalter
3 RS-232 Anschluss
4 HDBaseT Anschluss
5 Kabelverschlussschraube für ATEN LockPro™
6 Audioeingang
7 USB Typ-B Anschluss
8 Schalter für Firmware-Aktualisierung
9 Tx / Rx Schalter
10 HDMI Eingang

Ansicht von hinten

1 USB Typ-A Anschluss
2 Kabelverschlussschraube für ATEN LockPro™
3 Audio-Ausgang
4 Ethernet-Anschluss
5 IR-Anschluss
6 Netzbuchse
7 HDMI-Ausgang

Ansicht von oben

1 Erdungsanschluss

Sender LEDs
2 Netz LED
3 Link LED
4 HDMI Eingang LED

Empfänger LEDs
5 HDMI Ausgang LED
6 Link LED
7 Netz LED

B Installation

1 Erden Sie den VE1843, indem Sie ein Ende eines Erdungskabels mit dem Erdungsanschluss und das andere Ende mit einem geeigneten geerdeten Gegenstand verbinden.
Hinweis: Lassen Sie diesen Schritt nicht aus. Eine angemessene Erdung hilft bei der Verhinderung von Geräteschäden durch Spannungsspitzen oder statische Elektrizität.
2 **Wichtig:** Bevor Sie den VE1843 anschließen, stellen Sie bitte den Tx / Rx Schalter ein, um das Gerät zu definieren. Der VE1843 ist ein Sender, wenn der Tx / Rx Schalter auf Tx steht oder der VE1843 ist ein Empfänger, wenn der Tx / Rx Schalter auf Rx steht.
3 Schließen Sie einen HDMI-fähigen PC mit einem HDMI Kabel an den Sender an. Sie können hier auch ein anderes HDMI-fähiges Quellgerät anschließen (z.B. Blu-ray Player).
4 (Optional) Schließen Sie ein Audioquellgerät an den Sender an. Um diesen Audioeingang in den HDMI Ausgang einzubetten, stellen Sie den HDMI Audioschalter (an Tx) auf **EIN**.
5 Verbinden Sie den USB Typ-B Anschluss des Senders mit einem USB-Host (z.B. PC).
6 Schließen Sie ein HDMI-fähiges Anzeigegerät mit einem HDMI Kabel an den Sender an.
7 Verbinden Sie die HDBaseT Anschlüsse von Sender und Empfänger mit einem Cat 6a Ethernet-Kabel (oder höher).
8 (Optional) Schließen Sie Ihre Lautsprecher oder Ihren Audioverstärker an den Empfänger an. Um dieses HDMI Audio vom HDMI Ausgang zu entkoppeln, stellen Sie den HDMI Audioschalter (an Rx) auf **EIN**.
9 (Optional) Um ein an den Empfänger angeschlossenes Gerät, z.B. einen Fernseher, fernzusteuern, verbinden Sie den IR-Sender mit dem IR-Anschluss des Empfängers und den IR-Empfänger mit dem IR-Anschluss des Senders, und umgekehrt.
Hinweis: Das Gerät unterstützt bi-direktionale IR-Übertragung.
10 (Optional) Um Netzwerkkonnektivität für Ihren PC bereitzustellen, schließen Sie den Empfänger an einen Netzwerk Switch an und verbinden Sie dann den Ethernet Anschluss des Senders mit Ihrem PC.
Hinweis: Das Gerät unterstützt die bidirektionale Bypass-Übertragung.
11 (Optional) Schließen Sie den USB Typ-A Anschluss an einen USB-fähigen Touchscreen an.
12 Schließen Sie einen HDMI-fähigen Touchscreen mit einem HDMI Kabel an den Empfänger an.
13 (Optional) Um einen PC über einen seriellen Controller fernzusteuern, verbinden Sie den RS-232 Anschluss des Senders mit einem seriellen Controller und verbinden Sie dann den RS-232 Anschluss des Empfängers mit einem PC, und umgekehrt.
Hinweis: Das Gerät unterstützt die bidirektionale Bypass-Übertragung.
14 Schließen Sie das Netzkabel und das Netzteil an und stecken Sie dann die Kabel des Netzteils in die Netzbuchse an den Geräten.
15 Schalten Sie alle angeschlossenen Geräte ein.

C Betrieb

RS-232 Kanalübertragung
Sie können ein serielles RS-232 Gerät mit dem RS-232 Anschluss der Geräte für den RS-232 Bypass-Kanal verbinden, z.B. einen Touchscreen oder einen Strichcode-Scanner. Weitere Einzelheiten entnehmen Sie bitte dem VE1843 Benutzerhandbuch.

HDMI Audio Schalter
Sender

Tx / Rx Schalter	HDMI Audio Schalter	Betriebsart	Funktion
Tx	Ein	Eingebetteter Modus	Der Sender bettet den Stereo Audioeingang in den HDMI Videoeingang des Empfängers ein.
	Aus	Bypass-Modus	Der Sender überträgt sowohl den Stereo Audio als auch den HDMI Audioeingang an den Empfänger.

Empfänger

Tx / Rx Schalter	HDMI Audio Schalter	Betriebsart	Funktion
Rx	Ein	Entkoppelter Modus	Der Receiver entkoppelt den HDMI Audioausgang aus dem Stereo Audioausgang.
	Aus	Bypass-Modus	Der Empfänger empfängt sowohl die HDMI Audio als auch die Stereo Audioeingänge vom Sender.

A Vista general del hardware

Vista frontal

1 Interruptor de modo de largo alcance HDBaseT (revertido)
2 Interruptor de audio HDMI
3 Puerto del RS-232
4 Puerto HDBaseT
5 Tornillo de bloqueo de cable para ATEN LockPro™
6 Entrada de audio
7 Puerto USB tipo B
8 Interruptor de actualización de firmware
9 Interruptor Tx/Rx
10 Entrada HDMI

Vista posterior

1 Puerto USB Tipo A
2 Tornillo de bloqueo de cable para ATEN LockPro™
3 salida de audio
4 Puerto Ethernet
5 Puerto IR
6 conector de alimentación
7 Salida HDMI

Vista cenital

1 terminal de conexión a tierra

LED de transmisor
2 LED de alimentación
3 LED de conexión
4 LED de entrada HDMI

LED del receptor
5 LED de salida HDMI
6 LED de conexión
7 LED de alimentación

B Instalación

1 Conecte a tierra el VE1843 conectando un extremo de un cable de conexión a tierra al terminal de conexión a tierra y el otro extremo a un objeto correctamente conectado a tierra.
Nota: No omita este paso. Una conexión a tierra adecuada ayuda a evitar que se produzcan daños en la unidad por picos de tensión o por electricidad estática.
2 **Importante:** Antes de conectar el VE1843, establezca el interruptor Tx / Rx para definir la unidad. El VE1843 será un transmisor si el interruptor Tx / Rx está establecido en Tx, o el VE1843 será un receptor si el interruptor Tx / Rx está establecido en Rx.
3 Conecte un PC con entrada de HDMI al transmisor utilizando un cable HDMI. Puede conectar otro dispositivo fuente con entrada HDMI aquí (por ejemplo, reproductor Blu-ray).
4 (Opcional) Conecte un dispositivo fuente de audio al transmisor. Para insertar esta entrada de audio en una salida de HDMI, coloque el interruptor de audio HDMI (en Tx) en **ON (Encendido)**.
5 Conecte el puerto USB Tipo-B del transmisor a un host USB (por ejemplo, un PC).
6 Conecte una pantalla con entrada de HDMI al transmisor utilizando un cable HDMI.
7 Conecte los puertos HDBaseT del transmisor y el receptor con un cable Ethernet Cat 6a (o superior).
8 (Opcional) Conecte sus altavoces o amplificadores de audio al receptor. Para desinsertar esta entrada de audio HDMI desde una salida de HDMI, coloque el interruptor de audio HDMI (en Rx) en **ON (Encendido)**.
9 (Opcional) Para controlar remotamente un dispositivo conectado al receptor, por ejemplo, un televisor, conecte el emisor IR al puerto IR del receptor, y el receptor IR al puerto IR del transmisor, y viceversa.
Nota: La unidad soporta transmisión IR bidireccional.
10 (Opcional) Para proporcionar conectividad de red para su PC, conecte el receptor a un interruptor de red y, a continuación, conecte el puerto Ethernet del transmisor a su PC.
Nota: La unidad soporta transmisión de derivación bidireccional.
11 (Opcional) Conecte el puerto USB Tipo A a una pantalla táctil con entrada USB.
12 Conecte una pantalla táctil con entrada HDMI al receptor utilizando un cable HDMI.
13 (Opcional) Para controlar remotamente un PC mediante el controlador serial, conecte el puerto RS-232 del transmisor a un controlador serial y, a continuación, conecte el puerto RS-232 del receptor a un PC, y viceversa.
Nota: La unidad soporta transmisión de derivación bidireccional.
14 Conecte el cable de alimentación y el adaptador de alimentación, y a continuación, enchufe los cables del adaptador de alimentación en el conector de alimentación de las unidades.
15 Encienda todos los dispositivos conectados.

C Funcionamiento

Transmisión de canales RS-232
Puede conectar un dispositivo serial RS-232 a un puerto RS-232 de las unidades para el canal de derivación RS-232, por ejemplo, una pantalla táctil o un escáner de código de barras. Consulte el manual del usuario de VE1843 para obtener más información.

Interruptor de audio HDMI
Transmisor

Interruptor Tx/Rx	Interruptor de audio HDMI	Modo	Función
Tx	Activado	Modo insertado	El transmisor inserta la entrada de audio estéreo con entrada de vídeo HDMI al receptor.
	Desactivado	Modo de derivación	El transmisor transmite tanto la entrada de audio estéreo como la del audio HDMI al receptor.

Receptor

Interruptor Tx/Rx	Interruptor de audio HDMI	Modo	Función
Rx	Activado	Modo desinsertado	El receptor desinserta la salida de audio HDMI en la salida de audio estéreo.
	Desactivado	Modo de derivación	El receptor recibe las entradas de audio HDMI y de audio estéreo desde el transmisor.

A Panoramica dell'Hardware

Vista frontale

1 Interruttore modalità a lunga portata HDBaseT (riservato)
2 Interruttore audio HDMI
3 Porta RS-232
4 Porta HDBaseT
5 vite di bloccaggio del cavo per ATEN LockPro™
6 ingresso audio
7 Porta USB di tipo B
8 interruttore di aggiornamento del firmware
9 Interruttore Tx / Rx
10 ingresso HDMI

Vista posteriore

1 Porta USB tipo A
2 vite di bloccaggio del cavo per ATEN LockPro™
3 uscita audio
4 Porta Ethernet
5 Porta IR
6 connettore di alimentazione
7 Uscita HDMI

Vista dall'alto

1 terminale di messa a terra

LED del trasmettitore
2 LED di accensione
3 LED di collegamento
4 HDMI in LED

LED del ricevitore
5 LED di uscita HDMI
6 LED di collegamento
7 LED di accensione

B Installazione

1 Mettere a terra il VE1843 collegando un'estremità di un cavo di messa a terra al terminale di messa a terra e l'altra estremità a un oggetto con messa a terra adatto.
Nota: Non saltare questo passaggio.Una corretta messa a terra aiuta a evitare danni all'unità causati da sbalzi di tensione o elettricità statica.
2 **Importante:** Prima di collegare il VE1843 impostare l'interruttore Tx / Rx per definire l'unità. Il VE1843 sarà un trasmettitore se l'interruttore Tx / Rx è impostato su Tx, oppure il VE1843 sarà un ricevitore se l'interruttore Tx / Rx è impostato su Rx.
3 Collegare un PC abilitato HDMI al trasmettitore utilizzando un cavo HDMI.È possibile collegare qui un altro dispositivo sorgente abilitato HDMI (ad esempio, lettore Blu-ray).
4 (Opzionale) Collegare un dispositivo sorgente audio al trasmettitore.Per incorporare questo ingresso audio nell'uscita HDMI, mettere l'interruttore audio HDMI (su Tx) su **ON**.
5 Collegare la porta USB di tipo B del trasmettitore a un host USB (ad esempio, PC).
6 Collegare un PC abilitato HDMI al trasmettitore utilizzando un cavo HDMI.
7 Collegare le porte HDBaseT del trasmettitore e del ricevitore con un cavo Ethernet Cat 6a (o superiore).
8 (Facoltativo) Collegare gli altoparlanti o l'amplificatore audio al ricevitore.Per rimuovere questo audio HDMI dall'uscita HDMI, mettere l'interruttore audio HDMI (su Rx) su **ON**.
9 (Opzionale) Per controllare a distanza un dispositivo collegato al ricevitore, ad esempio un televisore, collegare l'emettitore IR alla porta IR del ricevitore e il ricevitore IR alla porta IR del trasmettitore e viceversa.
Nota: L'unità supporta la trasmissione IR bidirezionale.
10 (Opzionale) Per fornire la connettività di rete al PC, collegare il ricevitore a uno switch di rete, quindi collegare la porta Ethernet del trasmettitore al PC.
Nota: L'unità supporta la trasmissione bypass bidirezionale.
11 (Opzionale) Collegare la porta USB di tipo A a uno schermo touch dotato di USB.
12 Collegare uno schermo touch dotato di HDMI al trasmettitore utilizzando un cavo HDMI.
13 (Opzionale) Per controllare in remoto un PC tramite un controller seriale, collegare la porta RS-232 del trasmettitore a un controller seriale, quindi collegare la porta RS-232 del ricevitore a un PC e viceversa.
Nota: L'unità supporta la trasmissione bypass bidirezionale.
14 Collegare il cavo di alimentazione e l'adattatore di alimentazione, quindi collegare i cavi dell'adattatore di alimentazione alla presa di alimentazione sulle unità.
15 Accendere tutti i dispositivi collegati.

C Operazione

Trasmissione canale RS-232
È possibile collegare un dispositivo seriale RS-232 alla porta RS-232 delle unità per il canale di bypass RS-232 come un touch screen o uno scanner di codici a barre.Fare riferimento al manuale utente VE1843 per ulteriori informazioni.

Interruttore audio HDMI
Trasmettitore

Interruttore Tx / Rx	Interruttore audio HDMI	Modalità	Funzione
Tx	Acceso	Modalità incorporamento	Il trasmettitore incorpora l'ingresso audio stereo con ingresso video HDMI al ricevitore.
	Spento	Modalità Bypass	Il trasmettitore trasmette sia l'audio stereo che gli ingressi audio HDMI al ricevitore.

Ricevitore

Interruttore Tx / Rx	Interruttore audio HDMI	Modalità	Funzione
Rx	Acceso	Modalità de-embedded	Il ricevitore disincorpora l'uscita audio HDMI nell'uscita audio stereo.
	Spento	Modalità Bypass	Il ricevitore riceve sia l'audio HDMI che gli ingressi audio stereo dal trasmettitore.

A Основные элементы

Вид спереди

1 Переключатель режима дальнего радиуса действия HDBaseT (зарезервировано)
2 Переключатель аудиосигнала HDMI
3 Порт RS-232
4 Порт HDBaseT
5 Винт для фиксатора кабеля ATEN LockPro™
6 Аудиовход
7 Порт USB типа B
8 Переключатель обновления прошивки
9 Переключатель Tx / Rx
10 Вход HDMI

Вид сзади

1 Порт USB типа A
2 Винт для фиксатора кабеля ATEN LockPro™
3 Аудиовыход
4 Порт Ethernet
5 ИК-порт
6 Гнездо питания
7 Выход HDMI

Вид сверху

1 Контакт заземления

Индикаторы передатчика
2 Индикатор питания
3 Индикатор соединения
4 Индикатор входа HDMI

Индикаторы приемника
5 Индикатор выхода HDMI
6 Индикатор соединения
7 Индикатор питания

B Установка

1 Выполните заземление VE1843, подсоединив один конец провода заземления к контакту заземления, а другой конец к надежно заземленному объекту.
Примечание: Не пропускайте это действие. Надлежащее заземление помогает предотвратить повреждение устройства из-за перепадов напряжения или статическим электричеством.
2 **Важно!** Перед подключением VE1843 установите положение переключателя Tx / Rx, чтобы определить тип устройства. Если переключатель Tx / Rx установлен в положение Tx, то VE1843 будет являться передатчиком. Если в положение Rx, то приемником,.
3 Подключите ПК с разъемом HDMI к передатчику с помощью кабеля HDMI. Возможно подключение другого устройства-источника с разъемом HDMI (например, проигрывателя Blu-ray).
4 (Дополнительно) Подключите устройство-источник аудиосигнала к передатчику. Для встраивания входного аудиосигнала в выходной сигнал HDMI, установите переключатель аудиосигнала HDMI (на Tx) в положение **ON**.
5 Подключите порт USB типа B передатчика к USB порту хост-устройства (например, ПК).
6 Подключите устройство отображения с разъемом HDMI к передатчику с помощью кабеля HDMI.
7 Соедините порты HDBaseT передатчика и приемника с помощью кабеля Cat 6a Ethernet (или более скоростного).
8 (Дополнительно) Подключите динамики или аудиоусилитель к приемнику. Чтобы выделить данный аудиосигнал HDMI из выходного сигнала HDMI, установите переключатель аудиосигнала HDMI (на Rx) в положение **ON**.
9 (Дополнительно) Для дистанционного управления устройством, подключенным к приемнику, (например, телевизором), подключите ИК-излучатель к ИК порту на приемнике, а ИК-приемник – к ИК порту на передатчике и наоборот.
Примечание: устройство поддерживает двустороннюю передачу ИК сигнала.
10 (Дополнительно) Если Вашему ПК необходимо подключение к сети, то подсоедините приемник к сетевому коммутатору, а затем подсоедините порт Ethernet на передатчике к ПК.
Примечание: устройство поддерживает двусторонний проброс (bypass) сигналов.
11 (Дополнительно) К разъему USB Type-A подключите сенсорный экран с USB-разъемом.
12 С помощью кабеля HDMI подключите сенсорный экран с разъемом HDMI к приемнику.
13 (Дополнительно) Для дистанционного управления ПК с помощью последовательного контроллера, подключите его к порту RS-232 передатчика, а затем подключите порт RS-232 приемника к ПК, и наоборот.
Примечание: устройство поддерживает двустороннюю двусторонний проброс (bypass) сигналов.
14 Подключите кабель питания и адаптер питания, а затем вставьте кабели адаптера питания в гнездо питания на устройствах.
15 Включите питание на всех подключенных устройствах.

C Эксплуатация

Передача по каналу RS-232
Можно подключить устройство RS-232 с последовательным интерфейсом к порту RS-232 для проброса (bypass) канала RS-232. Например, сенсорный экран или сканер штрихового кода. Подробнее см. в руководстве пользователя VE1843.

Переключатель аудиосигнала HDMI
Передатчик

Переключатель Tx / Rx	Переключатель аудиосигнала HDMI	Режим	Функции
Tx	Вкл (On)	Встроенный режим	Передатчик встраивает входной стерео аудиосигнал во входной видеосигнал HDMI, передаваемый на приемник.
	Выкл (Off)	Транзитный режим	Входные стереофонический и HDMI аудиосигналы передаются отдельно на приемник.

Приемник

Переключатель Tx / Rx	Переключатель аудиосигнала HDMI	Режим	Функции
Rx	Вкл (On)	Режим извлечения	Приемник извлекает из выходного HDMI-аудиосигнала выходной стереофонический аудиосигнал.
	Выкл (Off)	Транзитный режим	Приемник принимает стереофонический и HDMI входные аудиосигналы от передатчика.

Приймач-передавач VE1843 True 4K HDMI / USB HDBaseT 3.0

www.aten.com

A Огляд устаткування

Вигляд спереду
1. Перемикач режиму великої дальності HDBaseT (зарезервований)
2. Перемикач аудіосигналу HDMI
3. Порт RS-232
4. Порт HDBaseT
5. Гвинт затискача кабелю для ATEN LockPro™
6. Аудіовхід
7. Порт USB Type-B
8. Перемикач оновлення вбудованого програмного забезпечення
9. Перемикач Tx / Rx
10. Вхід HDMI

Вигляд згори
1. Клема заземлення

Світлодіоди передавача
2. Світлодіод живлення
3. Світлодіод з'єднання
4. Світлодіод входу HDMI

Вигляд ззаду
1. Порт USB Type-A
2. Гвинт затискача кабелю для ATEN LockPro™
3. Аудіовихід
4. Порт Ethernet
5. Інфрачервоний порт
6. Гніздо живлення
7. Вихід HDMI

Світлодіоди приймача
5. Світлодіод виходу HDMI
6. Світлодіод з'єднання
7. Світлодіод живлення

B Встановлення

1. Виконайте заземлення VE1843, під'єднавши один кінець проводу заземлення до клеми заземлення, а інший кінець до предмету, заземленого належним чином.
Примітка: Не пропускайте цю дію. Належне заземлення допомагає захистити пристрій від пошкоджень в результаті перепадів напруги живлення та впливу статичної електрики.
2. **Важливо:** Перед під'єднанням VE1843 встановіть перемикач Tx / Rx для визначення пристрою. VE1843 буде передавачем, якщо перемикач Tx / Rx встановлено в положення Tx, або VE1843 буде приймачем, якщо перемикач Tx / Rx встановлено в положення Rx.
3. Під'єднайте ПК з підтримкою HDMI до передавача за допомогою кабелю HDMI. Ви можете під'єднати тут інший пристрій-джерело з підтримкою HDMI (наприклад, програвач Blu-ray).
4. (Додатково) Під'єднайте пристрій-джерело до передавача. Щоб вставити вхідний аудіосигнал у вихідний сигнал HDMI, встановіть перемикач аудіосигналу HDMI (на Tx) в положення **ON**.
5. Під'єднайте порт USB Type-B цього передавача до USB-хоста (наприклад, ПК).
6. Під'єднайте пристрій відображення з підтримкою HDMI до передавача за допомогою кабелю HDMI.
7. З'єднайте порти HDBaseT передавача та приймача за допомогою кабелю Cat 6a Ethernet (або вище).
8. (Додатково) Під'єднайте динаміки або підсилювач аудіосигналу до приймача. Щоб виділити цей аудіосигнал HDMI з вихідного сигналу HDMI, встановіть перемикач аудіосигналу HDMI (на Rx) в положення **ON**.
9. (Додатково) Щоб дистанційно керувати пристроєм, під'єднаним до приймача, наприклад телевізором, під'єднайте інфрачервоний випромінювач до інфрачервоного порту приймача, а інфрачервоний приймач до інфрачервоного порту передавача, та навпаки.
Примітка: Пристрій підтримує двостороннє інфрачервоне передавання.
10. (Додатково) Щоб забезпечити для свого ПК можливість підключення за допомогою мережі, під'єднайте приймач до комутатора мережі, а потім під'єднайте порт Ethernet передавача до свого ПК.
Примітка: Пристрій підтримує двостороннє обхідне передавання.
11. (Додатково) Під'єднайте порт USB Type-A до сенсорного екрану з підтримкою USB.
12. Під'єднайте сенсорний екран із підтримкою HDMI до приймача за допомогою кабелю HDMI.
13. (Додатково) Щоб дистанційно керувати ПК за допомогою послідовного контролера, під'єднайте порт RS-232 передавача до послідовного контролера, а потім під'єднайте порт RS-232 приймача до ПК і навпаки.
Примітка: Пристрій підтримує двостороннє обхідне передавання.
14. Під'єднайте шнур живлення та адаптер живлення, а потім вставте кабелі адаптера живлення у гнізда живлення на пристроях.
15. Увімкніть живлення всіх під'єднаних пристроїв.

C Експлуатація

Передача каналом RS-232

Ви можете під'єднати послідовний пристрій RS-232 до порту RS-232 таких пристроїв для обхідного каналу RS-232, як сенсорний екран або сканер штрих-кодів. Див. посібник користувача VE1843 для отримання додаткової інформації.

Перемикач аудіосигналу HDMI

Передавач

Перемикач Tx / Rx	Перемикач аудіосигналу HDMI	Режим	Функція
Tx	Увімк.	Режим вставлення	Передавач вставляє стереофонічний вхідний аудіосигнал у відеосигнал HDMI, що подається на приймач.
	Вимк.	Обхідний режим	Передавач передає як вхідний стереофонічний аудіосигнал, так і вхідний аудіосигнал HDMI на приймач.

Приймач

Перемикач Tx / Rx	Перемикач аудіосигналу HDMI	Режим	Функція
Rx	Увімк.	Режим виділення	Приймач виділяє вихідний аудіосигнал HDMI у стереофонічний вихідний аудіосигнал.
	Вимк.	Обхідний режим	Приймач приймає як вхідний аудіосигнал HDMI, так і вхідний стереофонічний аудіосигнал від передавача.

Transmissor-recetor VE1843 True 4K HDMI / USB HDBaseT 3.0

www.aten.com

A Vista Geral do Hardware

Vista frontal
1. Interruptor de modo de longo alcance (reservado)
2. Interruptor áudio HDMI
3. Porta RS-232
4. Porta HDBaseT
5. Parafuso de bloqueio do cabo para ATEN LockPro™
6. Entrada áudio
7. Porta USB Tipo B
8. Interruptor de Atualização de Firmware
9. Tx / Rx ativado
10. Entrada HDMI

Vista superior
1. Terminal de Aterramento

Transmissor LED
2. LED de alimentação
3. LED de ligação
4. LED saída HDMI

Vista posterior
1. Porta USB Tipo A
2. Parafuso de bloqueio do cabo para ATEN LockPro™
3. Saída áudio
4. Porta Ethernet
5. Porta de infravermelhos
6. Ficha de alimentação
7. Saída HDMI

Recetor LED
5. LED saída HDMI
6. LED de ligação
7. LED de alimentação

B Instalação

1. Aterre o VE1843 ao ligar uma ponta do fio de aterramento ao terminal de aterramento e a outra ponta do fio a um objeto aterrado adequado.
Nota: Não ignore este passo. A ligação à terra adequada evita danos na unidade derivados de picos de energia ou de eletricidade estática.
2. **Importante:** Antes de ligar o VE1843, defina o interruptor Tx / Rx para definir a unidade. O VE1843 será o transmissor se o interruptor Tx / Rx está definido para Tx, ou o VE1843 será o recetor se o interruptor Tx / Rx está definido para Rx.
3. Ligue o computador com HDMI ativado ao transmissor usando um cabo HDMI. Se ligar outro dispositivo fonte com HDMI ativado aqui (por ex., leitor Blu-ray).
4. (Opcional) Ligue um dispositivo fonte áudio ao transmissor. Para incorporar esta entrada áudio na saída HDMI, coloque o interruptor áudio HDMI (no Tx) no **ON**.
5. Ligue a porta USB Tipo B do transmissor a um anfitrião USB (por ex., PC).
6. Ligue o dispositivo de ecrã com HDMI ativado ao transmissor usando um cabo HDMI.
7. Ligue as portas HDBaseT do transmissor e recetor com um cabo Ethernet Cat 6a (ou superior).
8. (Opcional) Ligue os altifalantes ou amplificador áudio ao recetor. Para desincorporar esta entrada áudio na saída HDMI, coloque o interruptor áudio HDMI (no Rx) no **ON**.
9. (Opcional) Para controlar remotamente um dispositivo ligado ao recetor, por exemplo, uma TV, ligue o emissor IV à porta IV do recetor, e o recetor IV à porta IV do transmissor e vice versa.
Nota: A unidade suporta transmissão IV bidirecional.
10. (Opcional) Para fornecer conectividade de rede para o computador, ligue o recetor a um interruptor de rede, e ligue depois a porta Ethernet do transmissor ao computador.
Nota: A unidade suporta transmissão de desvio bidirecional.
11. (Opcional) Ligue a porta USB Tipo A a um ecrã tátil USB.
12. Ligue o ecrã tátil com HDMI ativado ao recetor usando um cabo HDMI.
13. (Opcional) Para controlar remotamente um computador através de um controlador de série, ligue a porta RS-232 do transmissor a um controlador de série, e depois ligue a porta RS-232 do recetor a um computador, e vice versa.
Nota: A unidade suporta transmissão de desvio bidirecional.
14. Ligue o cabo de alimentação e o adaptador de alimentação, e depois ligue os cabos do adaptador no jack de alimentação nas unidades.
15. Ligue todos os dispositivos ligados.

C Operação

Transmissão de canal RS-232

Pode ligar um dispositivo de série RS-232 à porta RS-232 das unidades para o canal de desvio RS-232 tais como um ecrã tátil ou um leitor de código de barras. Consulte o manual de instruções do VE1843 para mais informações.

Interruptor áudio HDMI

Transmissor

Interruptor Tx / Rx	Interruptor áudio HDMI	Modo	Função
Tx	Ligado	Modo incorporado	O transmissor incorpora a entrada áudio estéreo com entrada de vídeo HDMI para o recetor.
	Off	Modo Bypass	O transmissor transmite as entradas áudio estéreo e áudio HDMI para o recetor.

Recetor

Interruptor Tx / Rx	Interruptor áudio HDMI	Modo	Função
Rx	Ligado	Modo desincorporado	O recetor desincorpora a saída áudio HDMI na saída áudio estéreo.
	Off	Modo Bypass	O recetor recebe as entradas áudio estéreo e áudio HDMI a partir do transmissor.

VE1843 Gerçek 4K HDMI / USB HDBaseT 3.0 Alıcı-Verici

www.aten.com

A Donanıma Genel Bakış

Önden Görünüm
1. HDBaseT uzun erişim modu anahtarı (rezerve)
2. HDMI ses anahtarı
3. RS-232 bağlantı noktası
4. HDBaseT bağlantı noktası
5. ATEN LockPro™ için kablolu kilit vidası
6. Ses girişi
7. USB Tip B bağlantı noktası
8. Bellenim yükseltme anahtarı
9. Tx/Rx anahtarı
10. HDMI girişi

Üstten Görünüm
1. topraklama terminali

Verici LED'leri
2. güç LED'i
3. bağlantı LED'i
4. HDMI girişi LED'i

Arkadan Görünüm
1. USB Tip A bağlantı noktası
2. ATEN LockPro™ için kablolu kilit vidası
3. ses çıkışı
4. Ethernet bağlantı noktası
5. IR bağlantı noktası
6. güç girişi
7. HDMI çıkışı

Alıcı LED'leri
5. HDMI çıkışı LED'i
6. bağlantı LED'i
7. güç LED'i

B Kurulum

1. Bir topraklama kablosunun bir ucunu topraklama terminaline diğer ucunu da uygun bir topraklanmış nesneye takarak VE1843 ürününü topraklayın.
Not: Bu adımı atlamayın. Doğru topraklama, ünitenin güç dalgalanmalarından veya statik elektrikten dolayı hasar görmesini önlemeye yardımcı olur.
2. **Önemli:** Üniteyi tanımlamak için VE1843 cihazını bağlamadan önce lütfen Tx / Rx anahtarını ayarlayın. Tx/Rx anahtarı Tx olarak ayarlanırsa VE1843 verici olacaktır veya Tx/Rx anahtarı Rx olarak ayarlandığı zaman VE1843 alıcı olacaktır.
3. Bir HDMI kablosu kullanarak vericiyi HDMI girişi olan bir PC'ye bağlayın. Diğer HDMI girişli kaynak cihazlarını da buraya bağlayabilirsiniz (örn. Blu-ray oynatıcı).
4. (İsteğe bağlı) Vericiye bir ses kaynağı cihazı bağlayın. Bu ses girişini HDMI çıkışına yerleştirmek için HDMI ses anahtarını (Tx üzerinde) **ON** konumuna getirin.
5. Vericinin USB Tip B bağlantı noktasını bir USB ana makineye (örn. PC) bağlayın.
6. Bir HDMI kablosu kullanarak vericiyi HDMI girişi olan bir görüntü cihazına bağlayın.
7. Vericinin ve alıcının HDBaseT bağlantı noktalarını bir Cat 6a (veya üzeri) Ethernet kablosu ile bağlayın.
8. (İsteğe bağlı) Alıcıya hoparlörlerinizi veya ses amplifikatörünüzü bağlayın. Bu HDMI sesini, HDMI çıkışından ayırmak için HDMI ses anahtarını (Rx üzerinde) **ON** konumuna getirin.
9. (İsteğe bağlı) TV gibi alıcıya bağlı olan bir cihazı uzaktan kontrol etmek istiyorsanız IR vericisini alıcının IR bağlantı noktasına ve IR alıcısını vericinin IR bağlantı noktasına bağlayın.
Not: Ünite çift yönlü IR aktarımını destekler.
10. (İsteğe bağlı) PC'niz için ağ bağlantısı sağlamak için alıcıyı bir ağ anahtarına bağlayın ve ardından vericinin Ethernet bağlantı noktasını PC'nize bağlayın.
Not: Ünite çift yönlü baypas aktarımı destekler.
11. (İsteğe bağlı) USB Tip A bağlantı noktasını bir USB etkin dokunmatik ekrana bağlayın.
12. Bir HDMI kablosu kullanarak alıcıyı HDMI girişi olan bir dokunmatik ekrana bağlayın.
13. (İsteğe bağlı) Seri kontrolcü aracılığı ile bir PC'yi uzaktan kontrol etmek için vericinin RS-232 bağlantı noktasını bir seri kontrolcüye bağlayın ve ardından alıcının RS-232 bağlantı noktasını bir PC'ye bağlayın.
Not: Ünite çift yönlü baypas aktarımı destekler.
14. Güç kablosunu ve güç adaptörünü bağlayın ve ardından güç adaptörünün kablolarını ünitelerin güç girişlerine takın.
15. Bağlı tüm cihazların gücünü açın.

C Çalıştırma

RS-232 Kanal Aktarımı

Dokunmatik ekran veya barkod okuyucu gibi RS-232 baypas kanalları için ünitelerin RS-232 bağlantı noktasını bir RS-232 seri cihaza bağlayabilirsiniz. Daha fazla bilgi için lütfen VE1843 kullanım kılavuzuna bakın.

HDMI Ses Anahtarı

Verici

Tx/Rx Anahtarı	HDMI Ses Anahtarı	Mod	İşlev
Tx	Yanık	Yerleşik Mod	Verici, stereo ses girişini, HDMI video girişi ile alıcıya yerleştirir.
	Sönük	Baypas Modu	Verici hem stereo sesi hem de HDMI ses girişlerini alıcıya iletir.

Alıcı

Tx/Rx Anahtarı	HDMI Ses Anahtarı	Mod	İşlev
Rx	Yanık	Ayırma Modu	Alıcı, HDMI ses çıkışını stereo ses çıkışına ayırır.
	Sönük	Baypas Modu	Alıcı hem HDMI sesi hem de stereo ses girişlerini vericiden alır.

Nadajnik-odbiornik VE1843 True 4K HDMI / USB HDBaseT 3.0

www.aten.com

A Przegląd sprzętu

Widok z przodu
1. Przełącznik trybu długiego zasięgu HDBaseT (zarezerwowany)
2. Przełącznik audio HDMI
3. Port RS-232
4. Gniazdo HDBaseT
5. Śruba blokująca kabel do ATEN LockPro™
6. wejście audio
7. Gniazdo USB Typu B
8. Przełącznik aktualizacji oprogramowania sprzętowego
9. Przełącznik Tx / Rx
10. Wejście HDMI

Widok z góry
1. zacisk uziemiający

Diody LED nadajnika
2. Dioda LED zasilania
3. Dioda LED łącza
4. Dioda LED wejścia HDMI

Widok z tyłu
1. Gniazdo USB Typu A
2. Śruba blokująca kabel do ATEN LockPro™
3. wyjście audio
4. Port Ethernet
5. Port IR
6. gniazdo zasilania
7. Wyjście HDMI

Diody LED odbiornika
5. Dioda LED wyjścia HDMI
6. Dioda LED łącza
7. Dioda LED zasilania

B Montaż

1. W celu uziemienia VE1843 należy podłączyć jedną z końcówek przewodu uziemiającego do zacisku uziemiającego, a drugą do odpowiedniego uziemionego obiektu.
Uwaga: Tego kroku nie należy pomijać. Właściwe uziemienie pomaga uniknąć uszkodzeń urządzenia w przypadku przepięć lub elektryczności statycznej.
2. **Ważne:** Przed podłączeniem VE1843 należy ustawić przełącznik Tx / Rx w celu zdefiniowania jednostki. VE1843 będzie nadajnikiem, jeśli przełącznik Tx / Rx jest ustawiony na Tx, lub odbiornikiem, jeśli przełącznik Tx / Rx jest ustawiony na Rx.
3. Należy podłączyć komputer PC z funkcją HDMI do nadajnika za pomocą kabla HDMI. W tym miejscu można podłączyć inne urządzenie źródłowe z funkcją HDMI (np. odtwarzacz Blu-ray).
4. (Opcjonalnie) Podłączyć urządzenie źródłowe audio do nadajnika. Aby dołączyć podłączone wejście audio do wyjścia HDMI, należy ustawić przełącznik audio HDMI (Tx) w pozycję **ON (włączoną)**.
5. Podłączyć port USB typu B nadajnika do hosta USB (np. komputera).
6. Podłączyć urządzenie wyświetlające z funkcją HDMI do nadajnika za pomocą kabla HDMI.
7. Połączyć gniazda HDBaseT nadajnika i odbiornika kablem Ethernet Cat 6a (lub nowszym).
8. (Opcjonalnie) Podłączyć głośniki lub wzmacniacz audio do odbiornika. Aby usunąć podłączone wejście audio z sygnału wyjścia HDMI, należy ustawić przełącznik audio HDMI (Rx) w pozycję **ON (włączoną)**.
9. (Opcjonalnie) Aby zdalnie sterować urządzeniem podłączonym do odbiornika, na przykład telewizorem, należy podłączyć emiter podczerwieni do portu podczerwieni odbiornika, a odbiornik podczerwieni do portu podczerwieni nadajnika i odwrotnie.
Uwaga: Urządzenie obsługuje dwukierunkową transmisję podczerwieni (IR)
10. (Opcjonalnie) Aby zapewnić łączność sieciową komputera, należy podłączyć odbiornik do przełącznika sieciowego, a następnie port Ethernet nadajnika do komputera.
Uwaga: Urządzenie obsługuje dwukierunkową transmisję obejściową.
11. (Opcjonalnie) Podłączyć port USB typu A do monitora dotykowego z funkcją USB.
12. Podłączyć monitor dotykowy z funkcją HDMI do odbiornika za pomocą kabla HDMI.
13. (Opcjonalnie) Aby zdalnie sterować komputerem za pomocą kontrolera szeregowego, należy podłączyć port RS-232 nadajnika do kontrolera szeregowego, a następnie port RS-232 odbiornika do komputera i odwrotnie.
Uwaga: Urządzenie obsługuje dwukierunkową transmisję obejściową.
14. Należy podłączyć przewód zasilający i zasilacz, a następnie przewody zasilające do gniazdek zasilających w urządzeniach.
15. Włączyć wszystkie podłączone urządzenia.

C Obsługa

RS-232 Transmisja kanałowa

Można podłączyć urządzenie szeregowe RS-232 do portu RS-232 jednostek dla kanału obejścia RS-232, takiego jak ekran dotykowy lub skaner kodów kreskowych. Więcej szczegółowych informacji można znaleźć w instrukcji obsługi VE1843.

Przełącznik audio HDMI

Transmitter (Nadajnik)

Przełącznik Tx / Rx	Przełącznik audio HDMI	Tryb	Funkcja
Tx	Włączone	Tryb dołączania	Nadajnik dołącza stereofoniczne wejście audio do wejścia wideo HDMI podłączonego do odbiornika.
	Wyłączone	Tryb z obejściem	Nadajnik przesyła zarówno sygnały audio stereo, jak i wejścia HDMI audio do odbiornika.

Odbiorca

Przełącznik Tx / Rx	Przełącznik audio HDMI	Tryb	Funkcja
Rx	Włączone	Tryb usuwania dołączenia	Odbiornik usuwa dołączone wyjścia HDMI audio z wyjścia audio stereo.
	Wyłączone	Tryb z obejściem	Odbiornik odbiera zarówno sygnały audio HDMI, jak i sygnały audio stereo z nadajnika.

Emițător/receptor True 4K HDMI / USB HDBaseT 3.0 VE1843

www.aten.com

A Prezentare hardware

Vedere frontală
1. Comutator mod zonă extinsă HDBaseT (rezervat)
2. Comutator audio HDMI
3. Port RS-232
4. Port HDBaseT
5. Șurub pentru fixarea cablului pentru ATEN LockPro™
6. Intrare audio
7. Port USB tip B
8. Buton actualizare firmware
9. Comutator Tx/Rx
10. Intrare HDMI

Vedere de sus
1. Terminal de împământare

LED-uri transmițător
2. LED alimentare
3. LED conexiune
4. LED intrare HDMI

Vedere din spate
1. Port USB tip A
2. Șurub pentru fixarea cablului pentru ATEN LockPro™
3. Ieșire audio
4. Port Ethernet
5. Port IR
6. Mufă jack alimentare
7. Ieșire HDMI

LED-uri receptor
5. LED ieșire HDMI
6. LED conexiune
7. LED alimentare

B Instalare

1. Legați VE1843 la pământ conectând un capăt al unui fir de împământare la terminalul de împământare, iar celălalt capăt la un obiect cu o legare la pământ adecvată.
Notă: Nu săriți peste acest pas. Legarea la pământ corespunzătoare ajută la prevenirea deteriorării unității împotriva supratensiunilor sau a electricității statice.
2. **Important:** Înainte de a conecta VE1843, setați comutatorul Tx/Rx pentru a defini unitatea. VE1843 va fi transmițător în cazul în care comutatorul Tx/Rx este setat pe Tx sau VE1843 va fi receptor în cazul în care comutatorul Tx/Rx este setat pe Rx.
3. Conectați un PC cu HDMI la transmițător folosind un cablu HDMI. Aici puteți conecta alte dispozitive sursă HDMI (de exemplu, player Blu-ray).
4. (Opțional) Conectați un dispozitiv sursă audio la transmițător. Pentru a combina această intrare audio la ieșirea HDMI, treceți comutatorul audio HDMI (pe Tx) pe **ON**.
5. Conectați portul USB tip B al transmițătorului la o gazdă USB (de exemplu, PC).
6. Conectați un dispozitiv de afișare cu HDMI la transmițător folosind un cablu HDMI.
7. Conectați porturile HDBaseT ale transmițătorului și receptorului cu un cablu Ethernet Cat 6a (sau superior).
8. (Opțional) Conectați boxele sau amplificatorul audio la receptor. Pentru a separa acest audio HDMI de la ieșirea HDMI, treceți comutatorul audio HDMI (pe Rx) pe **ON**.
9. (Opțional) pentru a controla de la distanță un dispozitiv conectat la receptor, de exemplu un televizor, conectați emițătorul IR la portul IR al receptorului și receptorul IR la portul IR al transmițătorului și invers.
Notă: Unitatea acceptă transmisia IR bidirecțională.
10. (Opțional) Pentru a asigura conectivitatea la rețea pentru PC-ul dvs., conectați receptorul la un comutator de rețea, iar apoi conectați portul Ethernet al transmițătorului la PC.
Notă: Unitatea acceptă transmisia bypass bidirecțională.
11. (Opțional) Conectați portul USB tip A la un ecran tactil prevăzut cu USB.
12. Conectați un ecran tactil prevăzut cu HDMI la receptor folosind un cablu HDMI.
13. (Opțional) Pentru a controla de la distanță un PC prin intermediul unui controler serial, conectați portul RS-232 al transmițătorului la un controler serial, iar apoi conectați portul RS-232 al receptorului la un PC și invers.
Notă: Unitatea acceptă transmisia bypass bidirecțională.
14. Conectați cablul de alimentare și adaptorul de alimentare, iar apoi conectați cablurile adaptorului de alimentare la mufa jack de alimentare de pe unități.
15. Porniți toate dispozitivele conectate.

C Operare

Transmisia pe canalul RS-232

Puteți conecta un dispozitiv serial RS-232 la portul RS-232 al unităților pentru canalul bypass RS-232, cum ar fi un ecran tactil sau un scaner de coduri de bare. Pentru mai multe informații, consultați manualul de utilizare al VE1843.

Comutator audio HDMI

Transmițător

Comutator Tx/Rx	Comutator audio HDMI	Mod	Funcție
Tx	Pornit	Mod combinare	Transmițătorul combină intrarea audio stereo cu intrarea video HDMI la receptor.
	Oprit	Mod bypass	Transmițătorul transmite atât intrarea audio stereo, cât și intrarea audio HDMI la receptor.

Receptor

Comutator Tx/Rx	Comutator audio HDMI	Mod	Funcție
Rx	Pornit	Mod separat	Receptorul separă ieșirea audio HDMI în ieșire audio stereo.
	Oprit	Mod bypass	Receptorul recepționează atât intrarea audio HDMI, cât și intrarea audio stereo de la transmițător.

VE1843 True 4K HDMI / USB HDBaseT 3.0 トランシーバー

www.aten.com

A 製品各部名称

フロントパネル
1. HDBaseT ロングリーチモードスイッチ（予約）
2. HDMI オーディオスイッチ
3. RS-232 ポート
4. HDBaseT ポート
5. ATEN LockPro™ 用ケーブルロックネジ
6. オーディオ入力
7. USB Type-B ポート
8. ファームウェアアップグレードスイッチ
9. Tx / Rx スイッチ
10. HDMI 入力

トップパネル
1. 接地端子

トランスミッター LED
2. 電源 LED
3. リンク LED
4. HDMI 入力 LED

リアパネル
1. USB Type-A ポート
2. ATEN LockPro™ 用ケーブルロックネジ
3. オーディオ出力
4. イーサネットポート
5. IR ポート
6. 電源ジャック
7. HDMI 出力

レシーバー LED
5. HDMI 出力 LED
6. リンク LED
7. 電源 LED

B セットアップ

1. 接地線の一端を接地端子に接続し、他端を適切な接地物に接続して、VE1843 を接地してください。
注意：この手順を省略しないでください。電力サージや静電気によって本製品が破損するのを防ぐため、適切な接地をしてください。
2. **重要：**VE1843 を接続する前に、Tx / Rx スイッチを設定してユニットを定義してください。Tx / Rx スイッチが Tx に設定されている場合、VE1843 はトランスミッターとなり、Tx / Rx スイッチが Rx に設定されている場合、VE1843 はレシーバーとなります。
3. HDMI 対応の PC とトランスミッターを HDMI ケーブルで接続してください。他の HDMI対応のソース機器（Blu-ray プレイヤーなど）をここに接続することができます。
4. （オプション）オーディオソース機器をトランスミッターに接続してください。このオーディオ入力を HDMI 出力に組み込むには、（Tx の）HDMI オーディオスイッチを **ON** にしてください。
5. トランスミッターのUSB Type-BポートをUSBホスト（PCなど）に接続してください。
6. HDMI 対応のディスプレイ機器とトランスミッターを HDMI ケーブルで接続してください。
7. トランスミッターとレシーバーの HDBaseT ポートを Cat 6a イーサネットケーブル（またはそれ以上）で接続してください。
8. （オプション）スピーカーやオーディオアンプをレシーバーに接続してください。HDMI 出力からこの HDMI オーディオの組込みを解除するには、（Rx の）HDMI オーディオスイッチを **ON** にしてください。
9. （オプション）レシーバーに接続された機器（例えばテレビ）をリモートコントロールするには、IR エミッターをレシーバーの IR ポートに接続し、IR レシーバーをトランスミッターの IR ポートに接続してください。逆の場合も同じです。
注意：本製品は双方向の IR 送信をサポートしています。
10. （オプション）PC をネットワーク接続するには、レシーバーをネットワークスイッチに接続した後、トランスミッターのイーサネットポートを PC に接続してください。
注意：本製品は双方向のバイパス送信をサポートしています。
11. （オプション）USB Type-A ポートを USB 対応タッチパネルディスプレイに接続してください。
12. HDMI 対応のタッチパネルディスプレイを HDMI ケーブルでレシーバーに接続してください。
13. （オプション）シリアルコントローラーで PC をリモートコントロールする場合、トランスミッターの RS-232 ポートをシリアルコントローラーに接続した後、レシーバーの RS-232 ポートを PC に接続してください。逆の場合も同じです。
注意：本製品は双方向のバイパス送信をサポートしています。
14. 電源ケーブルと電源アダプターを接続し、電源アダプターのケーブルを本製品の電源ジャックに差し込んでください。
15. 接続された機器の電源を ON にしてください。

C 操作方法

RS-232 チャンネル伝送

本製品の RS-232 バイパスチャネル用 RS-232 ポートには、タッチパネルやバーコードスキャナーなどの RS-232 シリアルデバイスを接続することができます。詳細情報は VE1843 ユーザーマニュアルを参照してください。

HDMI オーディオスイッチ

トランスミッター

Tx / Rx スイッチ	HDMIオーディオスイッチ	モード	機能
Tx	On	組込みモード	トランスミッターはステレオ音声入力をレシーバーへのHDMIビデオ入力に組み込みます。
	Off	バイパスモード	トランスミッターはステレオ音声入力とHDMI音声入力の両方をレシーバーに送信します。

レシーバー

Tx / Rxスイッチ	HDMIオーディオスイッチ	モード	機能
Rx	On	組込み解除モード	レシーバーはステレオ音声出力へのHDMI音声出力の組込みを解除します。
	Off	バイパスモード	レシーバーはHDMI音声入力とステレオ音声入力の両方をトランスミッターから受信します。

VE1843 True 4K HDMI / USB HDBaseT 3.0 트랜시버

www.aten.com

A 하드웨어 개요

전면
1. HDBaseT 롱 리치 모드 스위치 (예약됨)
2. HDMI 오디오 스위치
3. RS-232 포트
4. HDBaseT 포트
5. ATEN LockPro ™용 케이블 잠금 나사
6. 오디오 입력
7. USB Type-B 포트
8. 펌웨어 업그레이드 스위치
9. Tx/Rx 스위치
10. HDMI 입력

상단
1. 접지 단자

트랜스미터 LED
2. 전원 LED
3. 링크 LED
4. HDMI 입력 LED

후면
1. USB Type-A 포트
2. ATEN LockPro ™용 케이블 잠금 나사
3. 오디오 출력
4. 이더넷 포트
5. IR 포트
6. 전원 잭
7. HDMI 출력

리시버 LED
5. HDMI 출력 LED
6. 링크 LED
7. 전원 LED

B 설치

1. 접지 와이어의 한쪽 끝을 접지 단자에 연결하고 다른 쪽 끝을 접지된 적합한 물체에 연결하여 VE1843 를 접지합니다 .
주의 : 이 단계를 건너뛰지 마십시오 . 올바른 접지는 전원 서지 혹은 정전기로 인한 장치의 손상을 방지할 수 있습니다 .
2. **중요사항 :** VE1843 을 연결하기 전에 Tx/Rx 스위치를 설정하여 장치를 설정하십시오 . Tx/Rx 스위치를 Tx 로 설정하면 VE1843 이 트랜스미터가 되며 , Tx/Rx 스위치를 Rx 로 설정하면 VE1843 이 리시버가 됩니다 .
3. HDMI 케이블을 사용하여 HDMI 지원 PC 를 트랜스미터에 연결합니다 . 여기에서 다른 HDMI 지원 소스 장치 (예 : Blu-ray 플레이어) 를 연결할 수 있습니다 .
4. (선택사항) 오디오 소스 장치를 트랜스미터에 연결합니다 . 이 오디오 입력을 HDMI 출력에 포함시키려면 HDMI 오디오 스위치 (Tx 의 경우) 를 ON 으로 설정합니다 .
5. 트랜스미터의 USB Type-B 포트를 USB 호스트 (예 : PC) 에 연결합니다 .
6. HDMI 케이블을 사용하여 HDMI 지원 디스플레이 장치를 트랜스미터에 연결합니다 .
7. 트랜스미터 및 리시버의 HDBaseT 포트를 Cat 6a 이더넷 케이블 (또는 그 이상) 로 연결합니다 .
8. 선택사항) 스피커 또는 오디오 앰프를 리시버에 연결합니다 . HDMI 출력에서 이 HDMI 오디오를 임베딩 해제하려면 HDMI 오디오 스위치 (Rx 의 경우) 를 ON 으로 합니다 .
9. (선택사항) TV 와 같이 리시버에 연결된 장치를 원격으로 제어하려면 IR 트랜스미터를 리시버의 IR 포트에 연결하고 IR 리시버를 트랜스미터의 IR 포트에 연결하거나 그 반대의 경우도 마찬가지입니다 .
주의 : 이 장치는 양방향 IR 전송을 지원합니다 .
10. (선택사항) PC 에 네트워크 연결을 제공하려면 리시버를 네트워크 스위치에 연결한 다음 트랜스미터의 이더넷 포트를 PC 에 연결합니다 .
주의 : 이 장치는 양방향 바이패스 전송을 지원합니다 .
11. (선택사항) USB Type-A 포트를 USB 지원 터치 스크린에 연결합니다 .
12. HDMI 케이블을 사용하여 HDMI 지원 터치 스크린을 리시버에 연결합니다 .
13. (선택사항) 직렬 컨트롤러를 통해 PC 를 원격으로 제어하려면 트랜스미터의 RS-232 포트를 직렬 컨트롤러에 연결한 다음 리시버의 RS-232 포트를 PC 에 연결하고 그 반대의 경우도 마찬가지입니다 .
주의 : 이 장치는 양방향 바이패스 전송을 지원합니다 .
14. 전원 코드와 전원 어댑터를 연결한 다음 전원 어댑터 케이블을 장치의 전원 잭에 꽂습니다 .
15. 연결된 모든 기기의 전원을 켭니다 .

C 작동

RS-232 채널 전송

터치 스크린이나 바코드 스캐너와 같은 RS-232 바이패스 채널용 장치의 RS-232 포트에 RS-232 시리얼 장치를 연결할 수 있습니다 . 자세한 내용은 VE1843 사용자 매뉴얼을 참조하십시오 .

HDMI 오디오 스위치

송신기

Tx/Rx 스위치	HDMI 오디오 스위치	모드	기능
Tx	켜짐	임베드 모드	트랜스미터는 HDMI 비디오 입력이 포함된 스테레오 오디오 입력을 리시버에 임베딩합니다.
	꺼짐	바이패스 모드	트랜스미터는 스테레오 오디오 및 HDMI 오디오 입력을 모두 리시버로 전송합니다.

수신기

Tx/Rx 스위치	HDMI 오디오 스위치	모드	기능
Rx	켜짐	임베드 해제 모드	리시버는 스테레오 오디오 출력에 HDMI 오디오 출력을 임베딩 해제합니다.
	꺼짐	바이패스 모드	리시버는 트랜스미터로부터 HDMI 오디오 및 스테레오 오디오 입력을 모두 수신합니다.

VE1843 True 4K HDMI / USB HDBaseT 3.0 收发器

www.aten.com

A 硬件概览

前视图
1. HDBaseT 长距模式开关（预留）
2. HDMI 音频切换
3. RS-232 端口
4. HDBaseT 端口
5. 适用于 ATEN LockPro ™的线缆锁紧螺丝
6. 音频输入
7. USB Type-B 端口
8. 固件升级切换
9. Tx/Rx 切换
10. HDMI 输入

俯视图
1. 接地端子

发送器 LED 指示灯
2. 电源 LED
3. 链路 LED 指示灯
4. HDMI 输入 LED 指示灯

后视图
1. USB Type-A 端口
2. 适用于 ATEN LockPro ™的线缆锁紧螺丝
3. 音频输出
4. 以太网端口
5. IR 端口
6. 电源插孔
7. HDMI 输出

接收器 LED 指示灯
5. HDMI 输出 LED 指示灯
6. 链路 LED 指示灯
7. 电源 LED

B 安装

1. 接地线一端连接到接地端子，另一端连接到合适的接地物体，从而将 VE1843 接地。
注意：请勿省略此步骤。正确接地有助于防止电涌或静电对设备造成损坏。
2. **重要提示：**在连接 VE1843 前，请先设置 Tx/Rx 切换以设定设备。如果设为 Tx，VE1843 将充当发送器；如果设为 Rx，则 VE1843 将充当接收器。
3. 利用 HDMI 线缆，将支持 HDMI 的电脑连接到发送器。这里可以连接其他支持 HDMI 的来源设备（如蓝光播放器）。
4. （可选）将音频来源设备连接到发送器。要将此音频输入嵌入 HDMI 输出，请将 HDMI 音频开关（在 Tx 上）切换到 ON。
5. 将发送器的 USB Type-B 端口连接到 USB 主机（如电脑）。
6. 利用 HDMI 线缆，将支持 HDMI 的显示设备连接到发送器。
7. 通过 CAT6a（或更高等级）以太网线缆连接发送器和接收器的 HDBaseT 端口。
8. （可选）将扬声器或音频放大器连接到接收器。要从 HDMI 输出取消嵌入此音频，请将 HDMI 音频开关（在 Rx 上）切换到 ON。
9. （可选）要远程控制连接到接收器的设备（如电视机），请将 IR 发射器连接到接收器的 IR 端口，再将 IR 接收器连接到发送器的 IR 端口，反之亦然。
注意：本设备支持双向 IR 传输。
10. （可选）要为电脑提供网络连接，请将接收器连接到网络交换机，再将发送器的以太网端口连接到电脑。
注意：本设备支持双向旁路传输。
11. （可选）将 USB Type-A 端口连接到支持 USB 的触摸屏。
12. 利用 HDMI 线缆，将支持 HDMI 的触摸屏连接到接收器。
13. （可选）要通过串行控制器远程控制电脑，请将发送器的 RS-232 端口连接到串行控制器，再将接收器的 RS-232 端口连接到电脑，反之亦然。
注意：本设备支持双向旁路传输。
14. 连接电源线和电源适配器，然后将电源适配器线缆插入设备上的电源插孔。
15. 启动已连接设备的电源。

C 操作

RS-232 通道传输

您可以将 RS-232 串行设备连接到本设备的 RS-232 端口，以用于 RS-232 旁路通道，如触控屏幕或条码扫码器。如需更多信息，请参阅 VE1843 用户手册。

HDMI 音频开关

发送器

Tx/Rx 开关	HDMI 音频开关	模式	功能
Tx	开启	嵌入模式	发送器将立体声音频输入与HDMI视频输入一起嵌入到接收器。
	关闭	旁路模式	发送器同时将立体声音频和HDMI音频输入发送到接收器。

接收器

Tx/Rx 开关	HDMI 音频开关	模式	功能
Rx	开启	解嵌模式	接收器停止将HDMI音频输出嵌入到立体声音频输出。
	关闭	旁路模式	接收器同时从发送器接收HDMI音频和立体声音频输入。

VE1843 True 4K HDMI / USB HDBaseT 3.0 視訊收發器

www.aten.com

A 硬體檢視

前視圖
1. HDBaseT 長距離模式開關（預留）
2. HDMI 音訊開關
3. RS-232 連接埠
4. HDBaseT 連接埠
5. 線扣螺絲（搭配 ATEN LockPro ™使用）
6. 音訊輸入
7. USB Type-B 連接埠
8. 韌體升級開關
9. Tx / Rx 開關
10. HDMI 輸入

俯視圖
1. 接地端子

視訊傳送器 LED 指示燈
2. 電源 LED 指示燈
3. 連結 LED 指示燈
4. HDMI 輸入 LED 指示燈

背視圖
1. USB Type-A 連接埠
2. 線扣螺絲（搭配 ATEN LockPro ™使用）
3. 音訊輸出
4. 乙太網路連接埠
5. IR 連接埠
6. 電源插孔
7. HDMI 輸出

視訊接收器 LED 指示燈
5. HDMI 輸出 LED 指示燈
6. 連結 LED 指示燈
7. 電源 LED 指示燈

B 安裝

1. 將接地線的兩端分別連接至 VE1843 的接地端子和適當的接地物。
注意：請勿省略此步驟。正確的接地有助於防止突波或靜電損壞 VE1843。
2. **重要步驟：**在連接 VE1843 前，請先設定 Tx / Rx 開關以定義使用目的。若 Tx / Rx 開關設為 Tx，VE1843 將作為視訊傳送器；若 Tx / Rx 開關設為 Rx，則 VE1843 將作為視訊接收器。
3. 使用 HDMI 線材將支援 HDMI 介面的電腦連接到視訊傳送器。也可以連接其他支援 HDMI 介面的訊號來源設備（例如藍光播放機）。
4. （選擇性步驟）將音訊來源設備連接到視訊傳送器。若需將此音訊輸入嵌入 HDMI 輸出，請將 Tx 的 HDMI 音訊開關切換到 ON。
5. 將 USB 主機（例如電腦）連接到視訊傳送器的 USB Type-B 埠。
6. 使用 HDMI 線材將支援 HDMI 介面的顯示設備連接到視訊傳送器。
7. 使用 Cat 6a（或更高等級）乙太網路線材連接視訊傳送器和視訊接收器的 HDBaseT 埠。
8. （選擇性步驟）將喇叭或音訊放大器連接到視訊接收器。若需從 HDMI 輸出擷取分離出 HDMI 音訊，請將 Rx 的 HDMI 音訊開關切換到 ON。
9. （選擇性步驟）若需遠端控制連接到視訊接收器的設備（例如電視機），請將 IR 發射器連接到視訊接收器的 IR 埠，再將 IR 接收器連接到視訊傳送器的 IR 埠，反之亦然。
注意：本設備支援雙向 IR 傳輸。
10. （選擇性步驟）若需為電腦提供網路連線，請將網路交換器連接到視訊接收器，再將電腦連接到視訊傳送器的乙太網路埠。
注意：本設備支援雙向 bypass 傳輸。
11. （選擇性步驟）將支援 USB 的觸控螢幕連接到 USB Type-A 埠。
12. 使用 HDMI 線材將支援 HDMI 介面的觸控螢幕連接到視訊接收器。
13. （選擇性步驟）若需透過序列控制器遠端控制電腦，請將序列控制器連接到視訊傳送器的 RS-232 埠，再將電腦連接到視訊接收器的 RS-232 埠，反之亦然。
注意：本設備支援雙向 bypass 傳輸。
14. 連接電源線和電源變壓器，再將電源變壓器線材插入 VE1843 的電源插孔。
15. 開啟所有連接設備的電源。

C 操作

RS-232 通道傳輸

您可以將 RS-232 序列設備（例如觸控螢幕或條碼掃描器）連接到 VE1843 的 RS-232 埠，來使用 RS-232 bypass 通道。請參閱 VE1843 使用手冊以瞭解更多資訊。

HDMI 音訊開關

視訊傳送器

Tx / Rx 開關	HDMI 音訊開關	模式	功能
Tx	On	嵌入模式	視訊傳送器將立體聲音訊輸入嵌入到HDMI視訊輸入，一併傳送至視訊接收器。
	Off	Bypass模式	視訊傳送器將立體聲音訊和HDMI音訊輸入同時傳送至視訊接收器。

視訊接收器

Tx / Rx 開關	HDMI 音訊開關	模式	功能
Rx	On	擷取分離模式	視訊接收器將HDMI音訊輸出擷取分離至立體聲音訊輸出。
	Off	Bypass模式	視訊接收器從視訊傳送器同時接收HDMI音訊和立體聲音訊輸入。