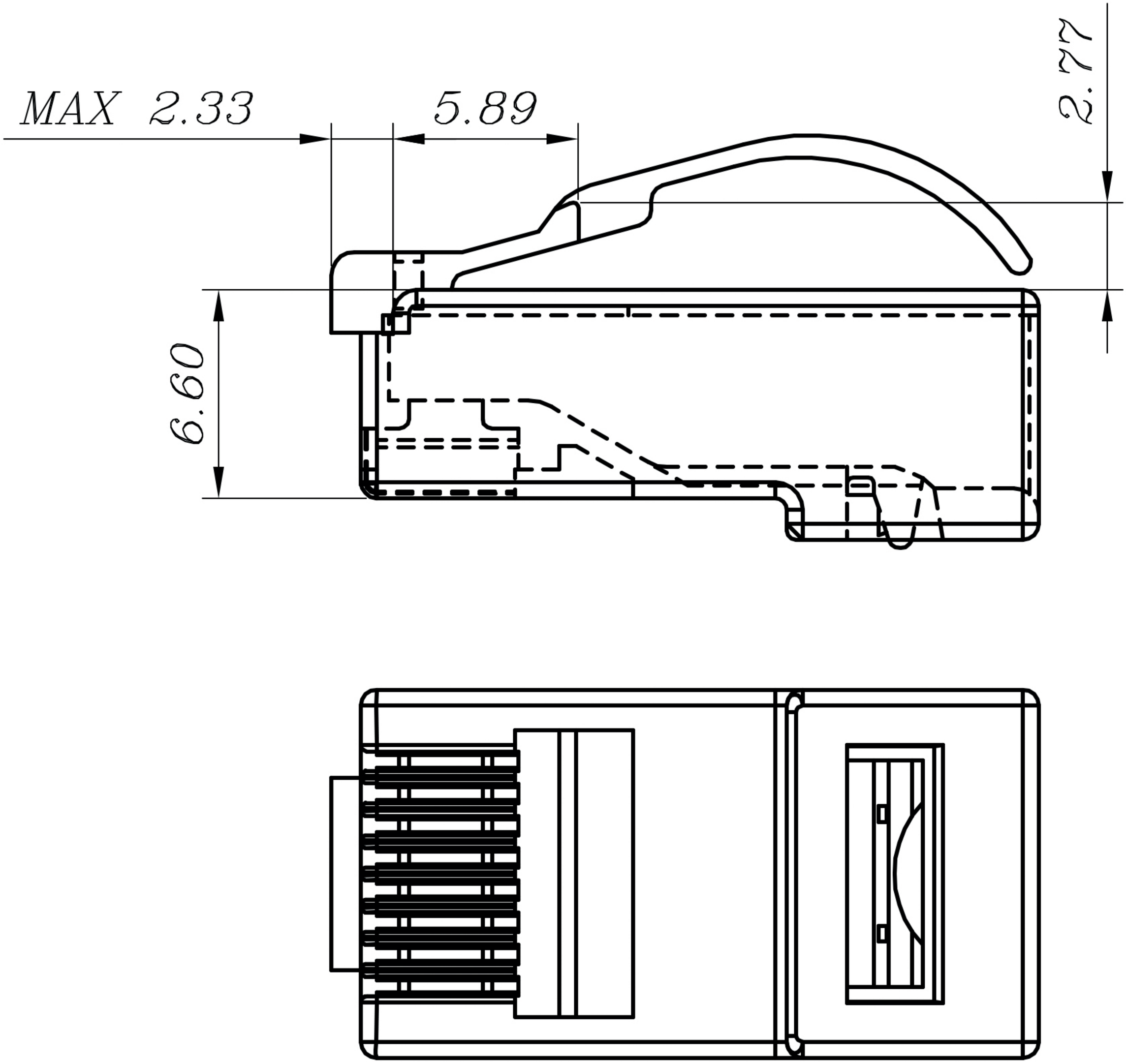
MAX 2.33
5.89
2.77
6.60

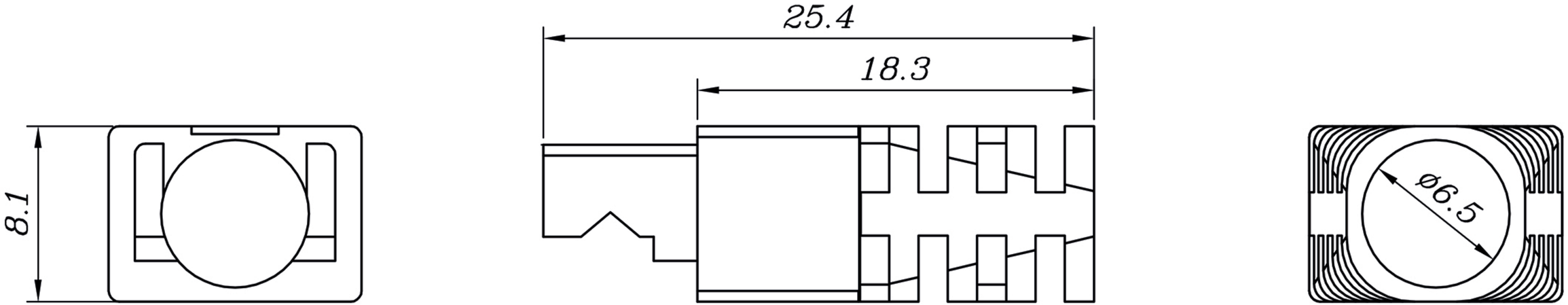
25.4
18.3
8.1
ø6.5